TRANSFORMADORES ELÉCTRICOS

DESDE 1960

E.D.

SUMARIO

Transformadores eléctricos desde 1960 4
Calidad punto a punto 6
Diseño y fabricación 7
Transformadores monofásicos de aislamiento y seguridad 8
Transformadores monofásicos de seguridad para lámparas halógenas 9
Transformadores monofásicos de aislamiento 10
Autotransformadores monofásicos 11
Transformadores trifásicos de aislamiento 12
Autotransformadores trifásicos 13
Transformadores monofásicos de aislamiento para locales de uso médico 14
Caja para transformadores trifásicos 15
Reactores monofásicos y trifásicos 15
Transformadores monofásicos de aislamiento de clase ii para guías DIN 16
Transformadores monofásicos de aislamiento y seguridad de clase ii para guías DIN 17
Transformadores trifásicos de potencia 18
Autotransformadores trifásicos de potencia 19
Transformadores trifásicos de potencia en resina 20
Dónde estamos 21

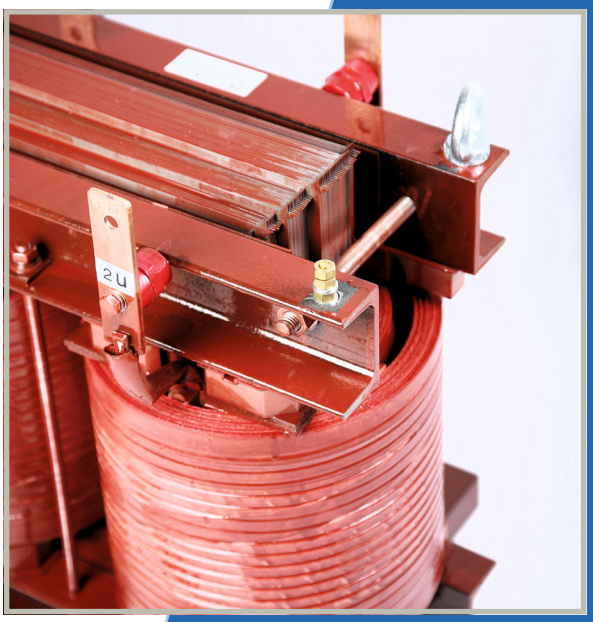

TRANSFORMADORES ELÉCTRICOS
DESDE 1960

Presente en el mercado nacional e internacional desde 1960 y dedicada a la producción de transformadores eléctricos, CED ofrece una amplia gama de transformadores de alta calidad, desde piezas únicas diseñadas basándose en las exigencias del cliente hasta el producto estándar fabricado en serie.
Con diseñadores que trabajan para crear transformadores **a medida** y para su producción a gran escala, y que se han convertido en todo un punto de referencia para empresas de diferentes tipos y tamaños.
En sus sesenta años de historia, experiencia y profesionalidad, nuestra empresa también ha impulsado en todo momento la **investigación** y el **desarrollo**, centrándose en el uso de **nuevos materiales, la obtención de una mayor eficiencia energética y un menor impacto ambiental**.
Por primera vez, hemos presentado una línea de transformadores con bobinados de aluminio, también para transformadores de baja potencia, lo que supone una auténtica **novedad en el mercado**. Esto permite que nuestros clientes obtengan un **ahorro económico significativo**.

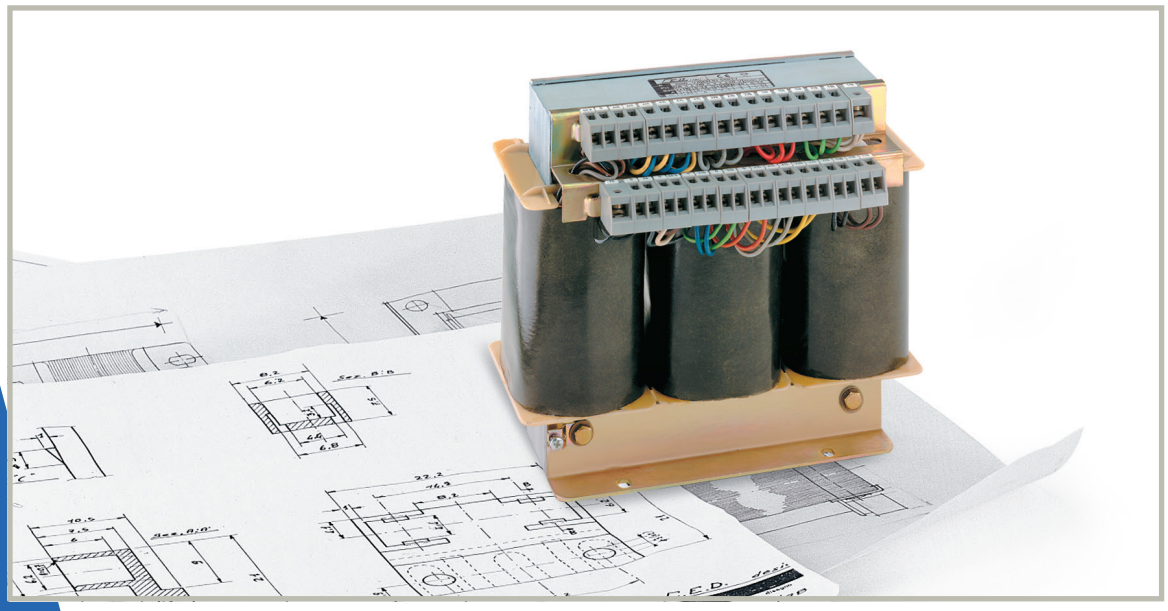

Nuestros puntos fuertes

- Experiencia y competencia en la producción industrial
- Asistencia personalizada en las fases de diseño y producción
- Amplia gama de productos en catálogo
- Velocidad y puntualidad en las entregas
- Precios competitivos
- Selección precisa de los materiales
- Fiabilidad y seguridad de los productos
- Producción probada al 100% mediante equipos asistidos por ordenador
- Presencia en el mercado italiano e internacional

CALIDAD PUNTO A PUNTO

Nuestros transformadores se suministran **tropicalizados** con una resina de poliéster polimerizada en horno. Este procedimiento garantiza:

- resistencia a los agentes externos, como la humedad y el polvo;
- fijación de los bobinados;
- eliminación de las vibraciones;
- unas mejores características de los aislantes;
- un mejor intercambio térmico con el exterior.

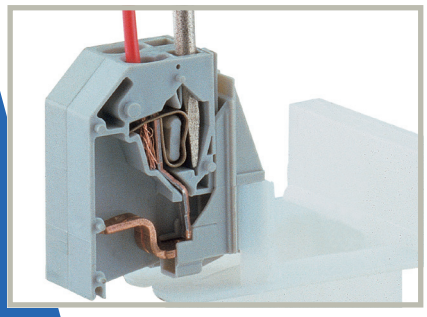

Bajo pedido, el transformador se puede suministrar con **abrazaderas con muelle**.
Esta opción garantiza:

- tiempos de cableado más cortos;
- una mayor seguridad;
- más resistencia a las vibraciones;
- un nivel de mantenimiento inferior.

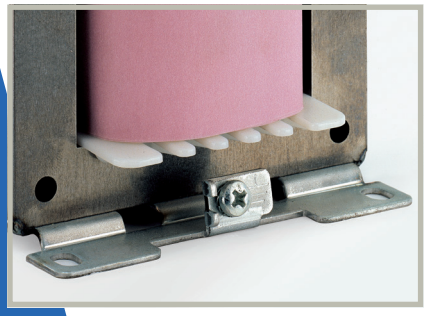

Nuestros transformadores cuentan con una **puesta a tierra** extraída de la escuadra de fijación y soldada al núcleo magnético del transformador. De este modo, se obtienen valores de resistencia bajísimos entre la toma de tierra y los componentes metálicos del transformador a los que se tiene acceso.

Fabricamos **bobinados de clase H** con conductores con esmaltado doble para garantizar una larga vida útil.

Nuestros productos han sido **comprobados** mediante equipos asistidos por ordenador.

Los diseños y especificaciones pueden verse sometidos a modificaciones sin previo aviso

Utilizamos **chapas innovadoras**: hemos realizado estudios sobre chapas revolucionarias, tanto en sus materiales como en sus formas. Esta innovación nos permite:

- reducir el entrehierro
- mejorar el circuito magnético
- mejorar la permeabilidad y reducir la pérdida
- reducir la corriente magnetizante.

Nuestros transformadores cuentan con un **núcleo magnético soldado.** La construcción de los transformadores monofásicos con una potencia de hasta 1000 VA se realiza mediante soldadura del núcleo magnético. Esto permite:

- la eliminación de vibraciones y zumbidos;
- una notable reducción del entrehierro y, por lo tanto, una disminución de la resistencia magnética y de la corriente magnetizante.

Utilizamos **materiales plásticos autoextinguibles** para obtener un transformador seguro, incluso en caso de avería.

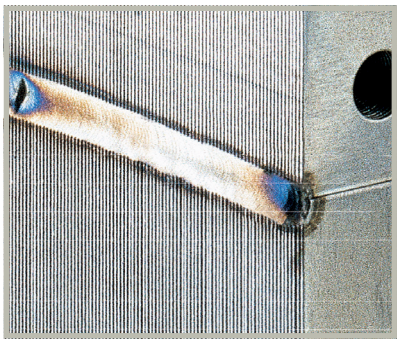

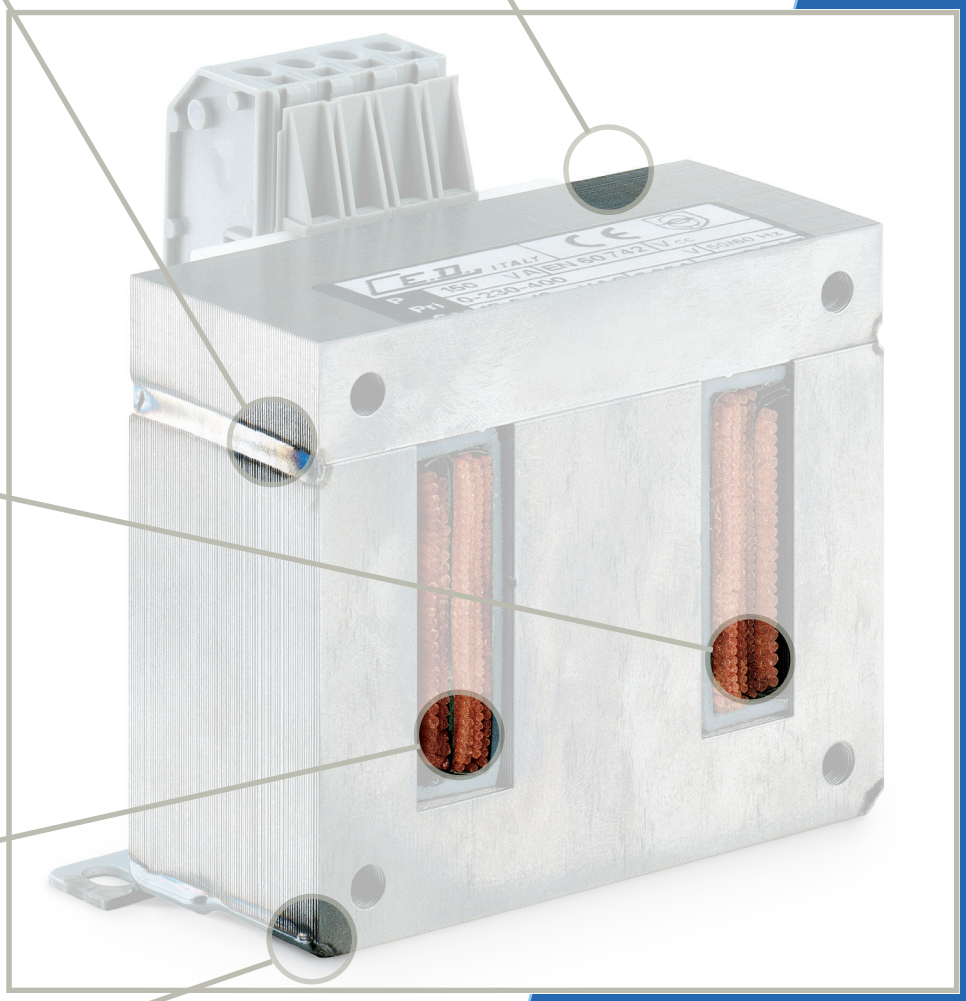

Nuestros transformadores cuentan con un **aislamiento multicapa** que garantiza una perfecta separación entre los circuitos primario y secundario. Este aislamiento reforzado supera una prueba de rigidez dieléctrica con una tensión superior a los 5000 V.

Nuestros transformadores se fabrican con **bobinas concéntricas**. Esta técnica permite reducir la dispersión del flujo magnético y la caída de la tensión de vacío a carga.

Nuestros transformadores cuentan con **accesorios metálicos cincados anticorrosión** y con una **soldadura para la escuadra de fijación.**

TRANSFORMADORES MONOFÁSICOS
DE AISLAMIENTO Y SEGURIDAD

- Conformes a la norma **EN 61558-2-6**
- Tensiones estándar
  Circuito primario **230/400 V**
  Circuito secundario **12, 24, 48 V**
- Otras tensiones bajo pedido
- Protección electrostática bajo pedido
- Temperatura ambiente **40 °C**
- Grado de protección **IP00**
- Clase eléctrica de protección **I**
- Clase térmica de aislamiento **B**
- Escuadras de fijación conformes a las normas DIN
- Abrazaderas de conexión **IP 20**

VA	A1	B1	A2	B2	A3	B3	C	KG	W fe	W tot	Vcc %	Δv
30	75	80	53	46	4,8	9	78	1	2,5	6	9	8
50	75	94	53	61	4,8	9	78	1,5	3,5	9	9	8
75	84	85	64	57	4,8	8	89	1,7	4,5	11	8	8
100	96	95	84	63	5,8	9	92	2,4	5,5	14	7	6
150	96	105	84	73	5,8	9	92	3	7	18	6,5	6
200	96	115	84	83	5,8	9	92	3,5	8	20	6,5	5,5
250	120	96	90	69	5,8	12	116	4	9	23	6	5,5
300	120	107	90	79	5,8	12	116	4,6	10	27	5,5	5
400	120	116	90	89	5,8	12	116	5,6	13,5	34	5,5	5
500	120	127	90	99	5,8	12	116	6,5	15	43	5,5	5
600	150	109	122	86	7	15	141	8	16	45	5	4,5
800	150	144	122	116	7	15	141	11,5	23	60	4,8	4,5
1000	150	161	122	126	7	15	151	12,9	29	65	4,7	4,5
1200	180	150	130	95	8	20	182	12,5	24	69	4,5	4
1500	180	170	130	115	8	20	182	16	32	91	4,2	4
2000	192	165	140	125	8	20	220	21	42	99	4,2	4
2500	192	195	140	155	8	20	220	27,5	50	126	4	4
3000	240	180	180	120	10	30	275	32	55	140	4	3,5
4000	240	200	180	140	10	30	290	40	62	150	3,8	3,5
5000	240	220	180	160	10	30	290	48	75	200	3,8	3,5

W fe = pérdidas en vacío
W tot = pérdidas a plena carga
Vcc % = tensión de cortocircuito
Δv = caída de tensión de vacío a carga

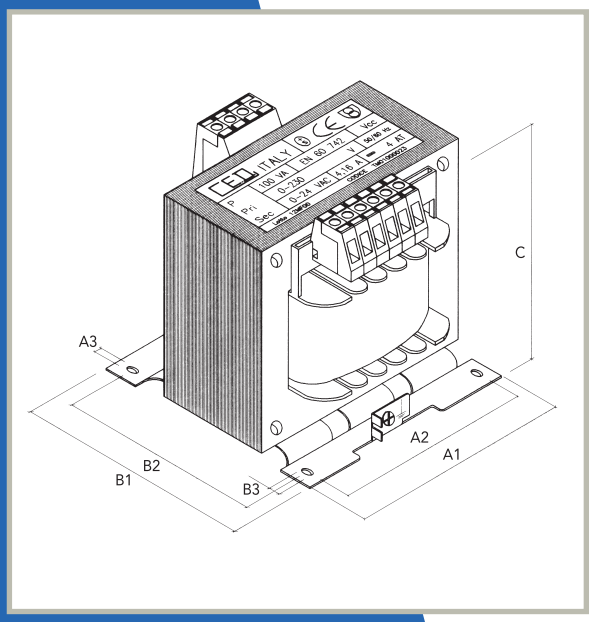

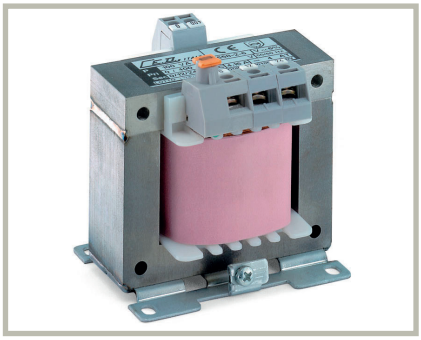

Las dimensiones hacen referencia a transformadores con un circuito secundario de 24 V. Los transformadores con otras tensiones podrían tener dimensiones diferentes.

TRANSFORMADORES MONOFÁSICOS
DE SEGURIDAD PARA LÁMPARAS HALÓGENAS

- Conformes a la norma **EN 61558-2-6**
- Tensiones estándar
  Circuito primario **230 V**
  Circuito secundario **12 V**
- Protección electrostática bajo pedido
- Temperatura ambiente **40 °C**
- Grado de protección **IP00**
- Clase eléctrica de protección **I**
- Clase térmica de aislamiento **B**
- Escuadras de fijación conformes a las normas DIN
- Abrazaderas de conexión **IP 20**

VA	A1	B1	A2	B2	A3	B3	C	KG	W fe	W tot	Vcc %	Δv
50	75	80	53	46	4,8	9	78	1	2,5	6	9	8
100	96	88	84	55	5,8	9	92	2,2	5	13	7	6
150	96	95	84	63	5,8	9	92	2,4	5,5	14	7	6
200	96	105	84	73	5,8	9	92	3	7	18	6,5	6
250	96	115	84	83	5,8	9	92	3,5	8	20	6,5	5,5
300	120	96	90	69	5,8	12	116	4	9	23	6	5,5
400	120	114	90	79	5,8	12	116	4,6	10	27	5,5	5
500	120	130	90	89	5,8	12	134	5,6	13,5	34	5,5	5
600	120	140	90	99	5,8	12	134	6,5	15	43	5,5	5
800	150	130	122	106	7	15	190	10	19	53	5	4,5
1000	150	140	122	116	7	15	190	11,5	23	60	4,8	4,5

W fe = pérdidas en vacío
W tot = pérdidas a plena carga
Vcc % = tensión de cortocircuito
Δv = caída de tensión de vacío a carga

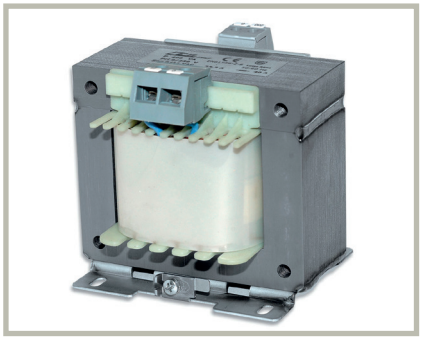

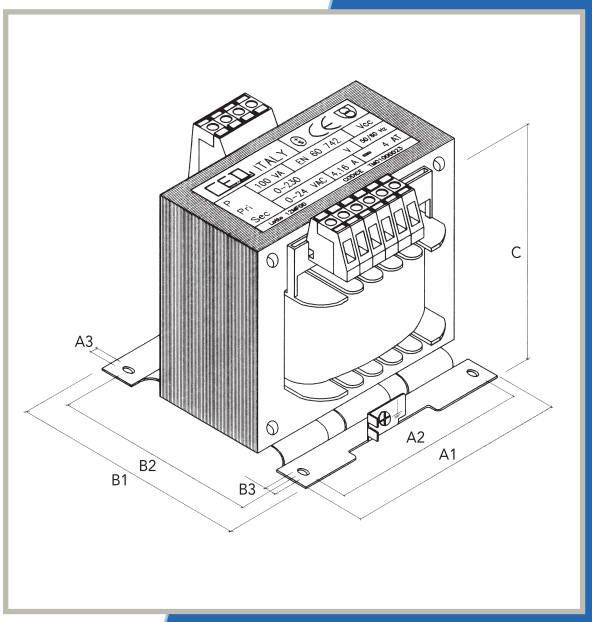

TRANSFORMADORES MONOFÁSICOS
DE AISLAMIENTO

- Conformes a la norma **EN 61558-2-4**
- Tensiones estándar
  Circuito primario **230/400 V**
  Circuito secundario **115 V** o **230 V**
- Otras tensiones bajo pedido
- Protección electrostática bajo pedido
- Temperatura ambiente **40 °C**
- Grado de protección **IP00**
- Clase eléctrica de protección **I**
- Clase térmica de aislamiento **B**
- Escuadras de fijación conformes a las normas DIN
- Abrazaderas de conexión **IP 20**

Chapa EI

Chapa UI

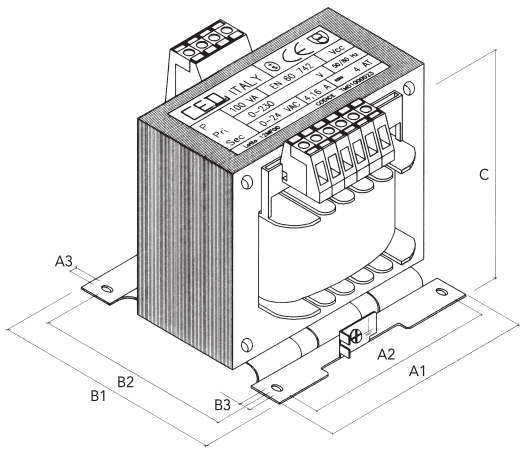

VA	A1	B1	A2	B2	A3	B3	C	KG	W fe	W tot	Vcc %	Δv
30	75	80	53	46	4,8	9	78	1	2,5	6	9	8
50	75	94	53	61	4,8	9	78	1,5	3,5	9	9	8
75	84	85	64	57	4,8	8	89	1,7	4,5	11	8	8
100	96	95	84	63	5,8	9	92	2,4	5,5	14	7	6
150	96	105	84	73	5,8	9	92	3	7	18	6,5	6
200	96	115	84	83	5,8	9	92	3,5	8	20	6,5	5,5
250	120	96	90	69	5,8	12	116	4	9	23	6	5,5
300	120	107	90	79	5,8	12	116	4,6	10	27	5,5	5
400	120	116	90	89	5,8	12	116	5,6	13,5	34	5,5	5
500	120	127	90	99	5,8	12	116	6,5	15	43	5,5	5
600	150	109	122	86	7	15	141	8	16	45	5	4,5
800	150	139	122	116	7	15	141	11,5	23	60	4,8	4,5
1000	150	150	122	126	7	15	141	12,9	29	65	4,7	4,5
1200	180	134	130	95	8	20	165	12,5	24	69	4,5	4
1500	180	154	130	115	8	20	165	16	32	91	4,2	4
2000	192	168	140	125	8	20	170	21	42	99	4,2	4
2500	192	198	140	155	8	20	170	27,5	50	126	4	4
3000	240	180	180	120	10	30	215	32	55	140	4	3,5
4000	240	205	180	140	10	30	235	40	62	150	3,8	3,5
5000	240	225	180	160	10	30	235	48	75	200	3,8	3,5

VA	A1	B1	A2	B2	A3	B3	C	KG	W fe	W tot	Vcc %	Δv
6000	280	200	210	125	12	30	410	55	65	250	3,5	3,5
8000	280	220	210	145	12	30	410	60	83	350	3,5	3,5
10000	320	230	240	150	12	30	465	75	100	400	3,5	3,5
12000	320	240	240	160	12	30	465	85	115	480	3,2	3,5
15000	320	270	240	190	12	30	465	115	150	500	3,2	3,5
20000	400	275	222	164	13	30	588	165	195	850	3	3
25000	400	285	222	174	13	30	588	180	215	920	3	3
30000	400	305	222	194	13	30	588	210	250	1010	2,8	3

W fe = pérdidas en vacío
W tot = pérdidas a plena carga
Vcc % = tensión de cortocircuito
Δv = caída de tensión de vacío a carga

AUTOTRANSFORMADORES MONOFÁSICOS

- Conformes a la norma **EN 61558-2-13**
- Tensiones estándar de **115, 125, 220, 230, 380, 400 V**
- Funcionamiento reversible
- Grado de protección **IP00**
- Clase eléctrica de protección **I**
- Clase térmica de aislamiento **B**
- Escuadras de fijación conformes a las normas DIN
- Abrazaderas de conexión **IP 20**

VA	A1	B1	A2	B2	A3	B3	C	KG	W fe	W tot
50	75	80	53	46	4,8	9	78	1	2,5	6
100	75	94	53	61	4,8	9	78	1,5	3,5	9
200	96	88	84	55	5,8	9	92	2,4	5	14
300	96	105	84	73	5,8	9	92	3	7	18
400	96	115	84	83	5,8	9	92	3,5	8	20
500	120	96	90	69	5,8	12	116	4	9	23
600	120	107	90	79	5,8	12	116	4,6	10	27
800	120	116	90	89	5,8	12	116	5,6	13,5	34
1000	150	109	122	86	7	15	141	8	16	45
1500	150	129	122	106	7	15	141	11	19	58
2000	150	150	122	126	7	15	141	12,9	29	65
2500	180	154	130	115	8	20	165	16	32	91
3000	180	154	130	115	8	20	165	18	36	95
4000	192	168	140	125	8	20	170	21	42	99
5000	192	198	140	155	8	20	170	28	50	126
6000	240	180	180	120	10	30	215	32	55	140
8000	240	215	180	150	10	30	235	43	68	158

VA	A1	B1	A2	B2	A3	B3	C	KG	W fe	W tot
10000	280	200	210	125	12	30	410	55	65	250
12000	280	210	210	135	12	30	410	58	85	290
15000	280	230	210	155	12	30	410	72	95	360
20000	320	230	240	150	12	30	465	100	125	470
25000	320	250	240	170	12	30	465	120	150	500
30000	320	270	240	190	12	30	465	140	185	620
40000	400	275	222	164	13	30	588	160	195	850
50000	400	285	222	174	13	30	588	175	215	920

W fe = pérdidas en vacío
W tot = pérdidas a plena carga

Chapa EI

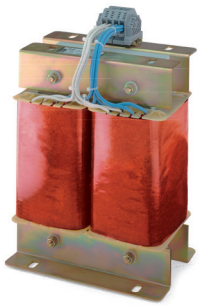

Chapa UI

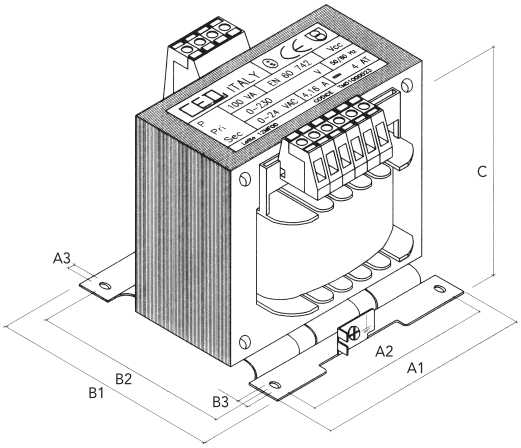

TRANSFORMADORES TRIFÁSICOS
DE AISLAMIENTO

- Conformes a la norma **EN 61558-2-4**
- Tensiones estándar
  Circuito primario **230 V** o **400 V**
  Circuito secundario **230 V** o **400 V**
- Otras tensiones bajo pedido
- Protección electrostática bajo pedido
- Grado de protección **IP00**
- Clase eléctrica de protección **I**
- Clase térmica de aislamiento **B**
- Escuadras de fijación conformes a las normas DIN
- Abrazaderas de conexión **IP 20**

KVA	A1	B1	A2	A4	B2	A3	B3	C	KG	W fe	W tot	Vcc %	Δv	BOX
0,5	180	105	111	-	75	6	9	162	8	12	38	6	6	A
1	240	120	200	-	76	10	20	215	14	19	88	6	5	B
1,5	240	130	200	-	86	10	20	215	17	24	110	6	5	B
2	240	140	200	-	96	10	20	215	20	28	125	5	5	B
2,5	300	130	250	-	100	10	20	265	26	37	150	5	4,5	C
3	300	130	250	-	100	10	20	265	27	37	155	5	4,5	C
3,5	300	140	250	-	110	10	20	265	31	45	175	5	4,5	C
4	300	165	250	-	120	10	20	278	35	52	190	5	4,5	C
5	300	175	250	-	130	10	20	278	40	59	245	5	4	C
6	360	165	325	280	113	10	30	325	45	64	310	4,5	4	D
7	360	175	325	280	123	10	30	325	50	75	380	4,5	4	D
8	360	240	325	280	133	10	30	325	60	85	420	4,5	4	D
10	420	240	375	300	125	10	30	375	80	105	510	4,5	3,5	E
12	420	255	375	300	135	10	30	375	90	115	530	4,5	3,5	E
15	480	290	430	375	155	12	30	430	120	155	750	4	3,5	F
20	480	300	430	375	165	12	30	430	150	195	880	4	3	F
25	480	310	430	375	175	12	30	430	165	215	995	4	3	F
30	480	340	430	375	195	12	30	430	195	250	1120	4	3	F
40	600	390	510	360	180	12	30	535	215	315	1220	4	2,5	G
50	600	400	510	360	190	12	30	535	235	340	1550	3,5	2,5	G
60	600	410	510	360	200	12	30	535	260	380	2150	3,5	2,5	G
63	600	420	510	360	210	12	30	535	275	400	2200	3	2,5	G
75	600	450	510	360	240	12	30	535	340	505	2400	3	2,5	H
100	600	450	510	360	240	12	30	535	340	525	2800	3	2,5	H

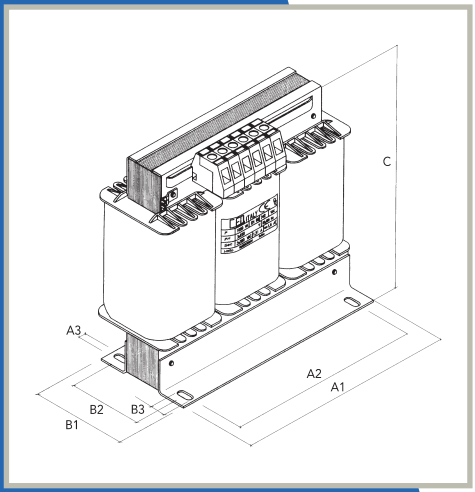

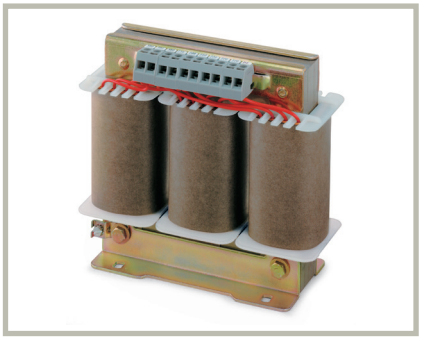

W fe = pérdidas en vacío
W tot = pérdidas a plena carga
Vcc % = tensión de cortocircuito
Δv = caída de tensión de vacío a carga

AUTOTRANSFORMADORES TRIFÁSICOS

- Conformes a la norma **EN 61558-2-13**
- Tensiones estándar de **230/400 V**
- Otras tensiones bajo pedido
- Funcionamiento reversible
- Grado de protección **IP00**
- Clase eléctrica de protección **I**
- Clase térmica de aislamiento **B**
- Escuadras de fijación conformes a las normas DIN
- Abrazaderas de conexión **IP 20**

KVA	A1	B1	A2	A4	B2	A3	B3	C	KG	W fe	W tot	BOX
0,5	180	90	111	-	60	6	9	162	5	8	25	A
1	180	105	111	-	75	6	9	162	8	12	35	A
1,5	180	120	111	-	90	6	9	162	10,5	16	44	A
2	240	120	200	-	76	10	20	215	14	19	62	B
2,5	240	120	200	-	76	10	20	215	14	19	65	B
3	240	130	200	-	86	10	20	215	16,5	24	89	B
3,5	240	130	200	-	86	10	20	215	16,5	24	92	B
4	240	140	200	-	96	10	20	215	20	28	125	B
5	300	130	250	-	100	10	20	265	26	37	150	C
6	300	130	250	-	100	10	20	265	26,5	37	155	C
7	300	140	250	-	110	10	20	265	30,5	45	175	C
8	300	165	250	-	120	10	20	278	35	52	190	C
10	300	175	250	-	130	10	20	278	40	59	245	C
12	360	165	325	280	113	10	30	325	45	64	310	D
15	360	175	325	280	123	10	30	325	50	75	380	D
20	360	240	325	280	133	10	30	325	60	85	420	D
25	420	240	375	300	125	10	30	375	80	105	510	E
30	420	255	375	300	135	10	30	375	90	115	530	E
40	480	290	430	375	155	12	30	430	120	155	750	F
50	480	300	430	375	165	12	30	430	135	175	820	F
60	480	330	430	375	185	12	30	430	150	195	880	F
80	600	390	510	360	180	12	30	535	215	315	1220	G
100	600	400	510	360	190	12	30	535	260	380	2150	G
120	600	420	510	360	210	12	30	535	275	400	2200	G
175	600	450	510	360	240	12	30	535	340	505	2400	H
220	600	450	510	360	240	12	30	535	340	525	2800	H

W fe = pérdidas en vacío
W tot = pérdidas a plena carga

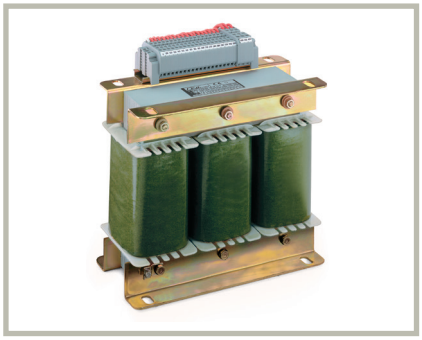

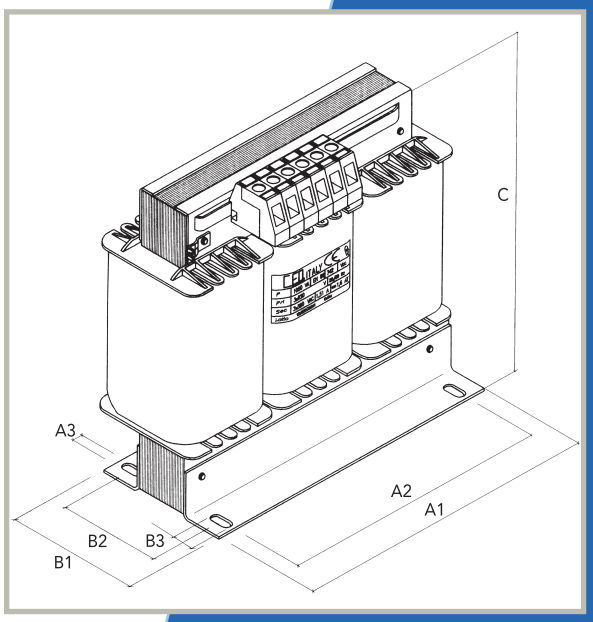

TRANSFORMADORES MONOFÁSICOS
DE AISLAMIENTO para locales de uso médico

- Conformes a la norma **EN 61558-2-15**
- Tensiones estándar
  Circuito primario **230 V**
  Circuito secundario **230 V**
- Protección electrostática
- Temperatura ambiente **40 °C**
- Grado de protección **IP00**
- Clase eléctrica de protección **I**
- Clase térmica de aislamiento **B**
- Abrazaderas de conexión **IP 20**

KVA	A1	B1	A2	B2	A3	B3	C	KG	W fe	W tot	Vcc %	Dv
0,5	180	134	130	95	8	20	165	13	13	28	2,8	4
1	192	168	140	125	8	20	170	21	20	46	2,8	4
2	240	180	180	120	10	30	215	32	38	96	2,7	3,5
3	240	150	180	105	10	30	365	30	32	95	2,7	3,5
4	240	170	180	125	10	30	365	40	40	120	2,7	3
5	280	200	210	125	12	30	410	50	45	130	2,7	3
7	280	230	210	155	12	30	410	65	70	175	2,7	3
10	320	230	240	150	12	30	465	80	90	210	2,7	3

W fe = pérdidas en vacío
W tot = pérdidas a plena carga
Vcc % = tensión de cortocircuito
Δv = caída de tensión de vacío a carga

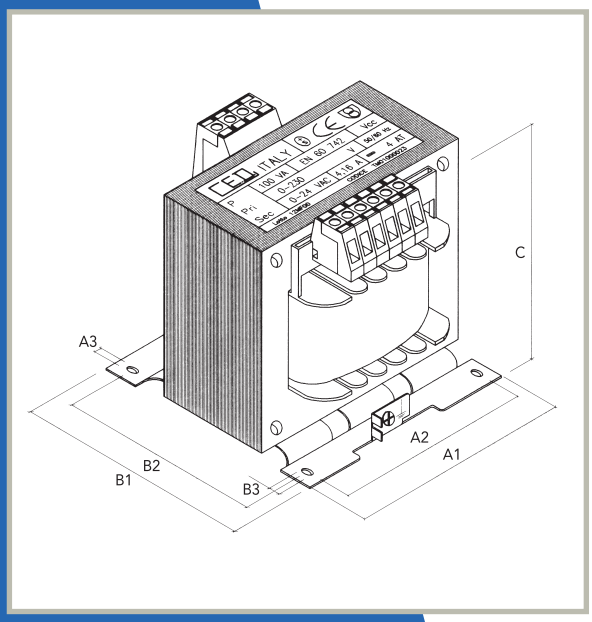

CAJA PARA TRANSFORMADORES TRIFÁSICOS

- Grado de protección: **IP 23**
- Otros grados de protección bajo pedido
- Colores estándar **RAL 7032** o **RAL 7035**
- Otros colores bajo pedido
- Barnizado en polvo
- Acero inoxidable bajo pedido

MOD	A1	B1	A2	B2	B3	F	C1	C2	KG
A	270	220	135	180	150	8	300	275	4,5
B	310	255	200	215	180	8	345	320	6,5
C	370	320	200	280	250	8	400	375	8,5
D	430	320	300	280	250	8	450	425	11
E	490	380	300	340	310	8	500	475	14
F	530	380	400	350	320	8	550	525	15
G	650	420	400	390	360	8	650	600	20
H	910	615	605	585	590	8	900	840	30

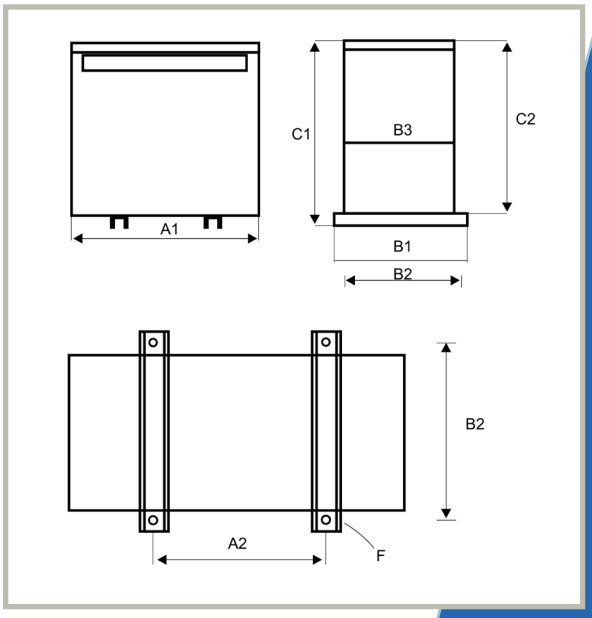

REACTORES MONOFÁSICOS Y TRIFÁSICOS

- Conformes a la norma **EN 61558-2-20**
- Grado de protección **IP00**
- Clase eléctrica de protección **I**
- Clase térmica de aislamiento **B**

TRANSFORMADORES MONOFÁSICOS
DE AISLAMIENTO de clase II para guías DIN

- Conformes a la norma **EN 61558-2-4**
- Tensiones estándar
  Circuito primario **230/400 V**
  Circuito secundario **230 V** o **115 V**
- Otras tensiones bajo pedido
- Montaje sobre guía DIN
- Grado de protección **IP20**
- Clase eléctrica de protección **II**
- Clase térmica de aislamiento **F**

VA	A1	B1	A2	B2	A3	B3	C	KG	W fe	W tot	Vcc %	Δv
75	90	106	68	90	5	8	101	1,8	4,5	11	8	8
100	90	106	68	90	5	8	106	2	5,5	14	7	6
150	90	106	68	90	5	8	116	2,5	7	18	6,5	6
250	126	131	96	121	6	10	115	4	9	2	6	5,5
300	126	131	96	121	6	10	125	4,6	10	27	5,5	5

W fe = pérdidas en vacío
W tot = pérdidas a plena carga
Vcc % = tensión de cortocircuito
Δv = caída de tensión de vacío a carga

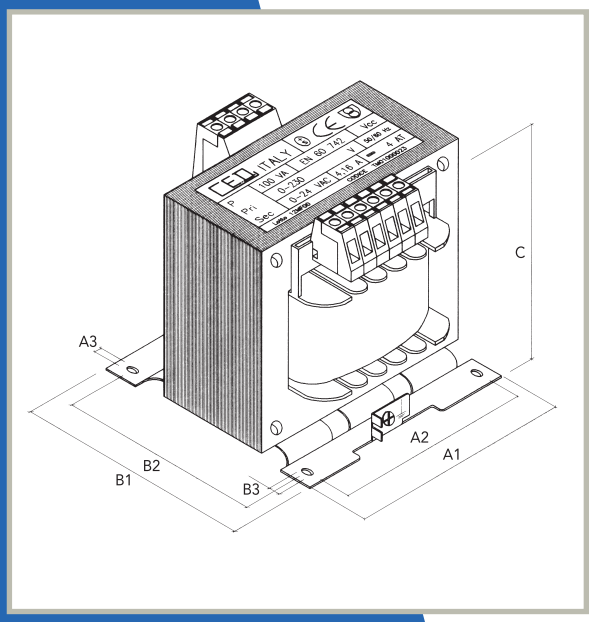

TRANSFORMADORES MONOFÁSICOS
DE AISLAMIENTO Y SEGURIDAD de clase II para guías DIN

- Conformes a la norma **EN 61558-2-6**
- Tensiones estándar
  Circuito primario **230/400 V**
  Circuito secundario **12, 24, 48 V**
- Otras tensiones bajo pedido
- Montaje sobre guía DIN
- Grado de protección **IP20**
- Clase eléctrica de protección **II**
- Clase térmica de aislamiento **F**

VA	A1	B1	A2	B2	A3	B3	C	KG	W fe	W tot	Vcc %	Δv
75	90	106	68	90	5	8	101	1,8	4,5	11	8	8
100	90	106	68	90	5	8	106	2	5,5	14	7	6
150	90	106	68	90	5	8	116	2,5	7	18	6,5	6
250	126	131	96	121	6	10	115	4	9	23	6	5,5
300	126	131	96	121	6	10	125	4,6	10	27	5,5	5

W fe = pérdidas en vacío
W tot = pérdidas a plena carga
Vcc % = tensión de cortocircuito
Δv = caída de tensión de vacío a carga

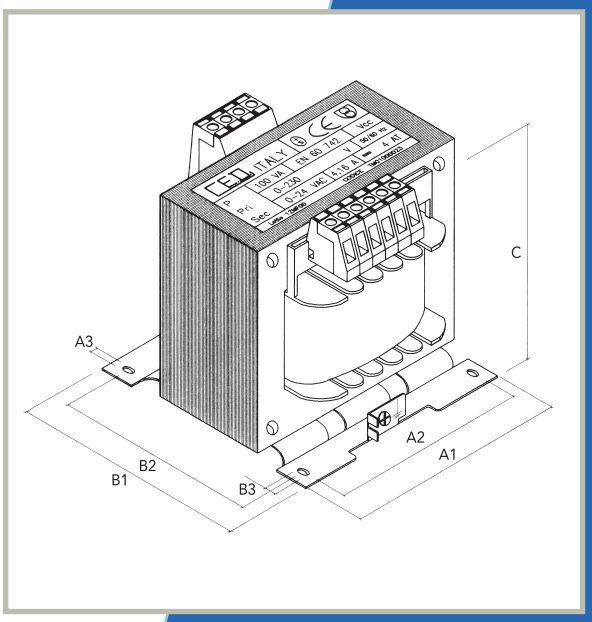

TRANSFORMADORES TRIFÁSICOS
DE POTENCIA

- Conformes a la norma **IEC 726**
- Tensiones estándar
  Circuito primario **230 V** o **400 V**
  Circuito secundario **230 V** o **400 V**
- Otras tensiones bajo pedido
- Protección electrostática bajo pedido
- Temperatura ambiente **40 °C**
- Grado de protección **IP00**
- Clase eléctrica de protección **I**
- Clase térmica de aislamiento **F** o **H**

KVA	A1	B1	A2	B2	A3	B3	C	KG	W fe	W tot	Vcc %	Δv
50	600	400	510	350	12	30	600	220	350	1750	3	3
75	600	450	510	400	12	30	600	300	350	1950	3	3
100	900	400	810	350	12	30	680	500	300	2400	5	3
150	1000	400	910	350	12	30	730	700	540	2840	5	3
200	1100	500	1010	400	12	30	1000	800	650	4350	4	3
250	1100	500	1010	400	12	30	1000	900	730	4730	4	3
300	1200	500	1110	400	12	30	1000	1000	1000	5500	4	3
350	1250	500	1115	400	12	30	1100	1200	1150	5950	4	3

W fe = pérdidas en vacío
W tot = pérdidas a plena carga
Vcc % = tensión de cortocircuito
Δv = caída de tensión de vacío a carga

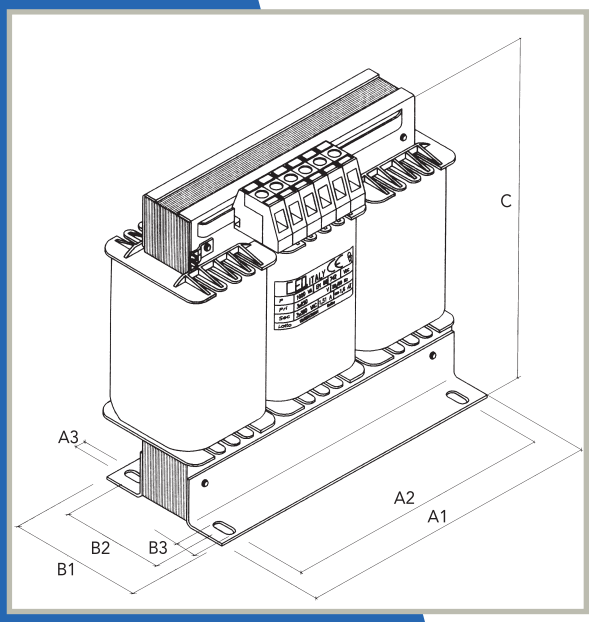

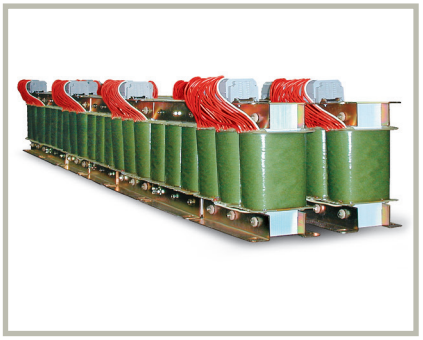

CE

AUTOTRANSFORMADORES TRIFÁSICOS
DE POTENCIA

- Conformes a la norma **IEC 726**
- Tensiones estándar de **230/400 V**
- Otras tensiones bajo pedido
- Funcionamiento reversible
- Temperatura ambiente **40 °C**
- Grado de protección **IP00**
- Clase eléctrica de protección **I**
- Clase térmica de aislamiento **F** o **H**

KVA	A1	B1	A2	B2	A3	B3	C	KG	W fe	W tot	Δv
100	600	400	510	350	12	30	600	200	350	2350	3
150	700	400	610	350	12	30	700	280	350	3050	3
200	900	400	810	350	12	30	700	440	500	3800	3
250	950	450	860	400	12	30	700	500	540	4440	3
300	1000	450	910	400	12	30	750	600	690	5090	3
400	1000	500	910	450	12	30	850	650	700	6400	3
500	1100	500	1010	450	12	30	1000	800	800	7300	3

W fe = pérdidas en vacío
W tot = pérdidas a plena carga
Δv = caída de tensión de vacío a carga

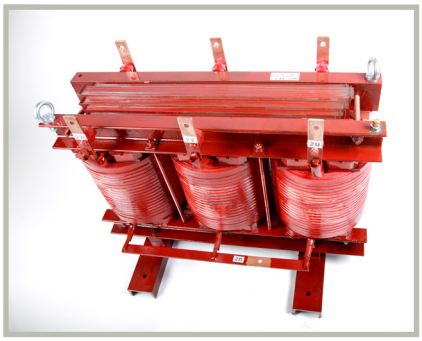

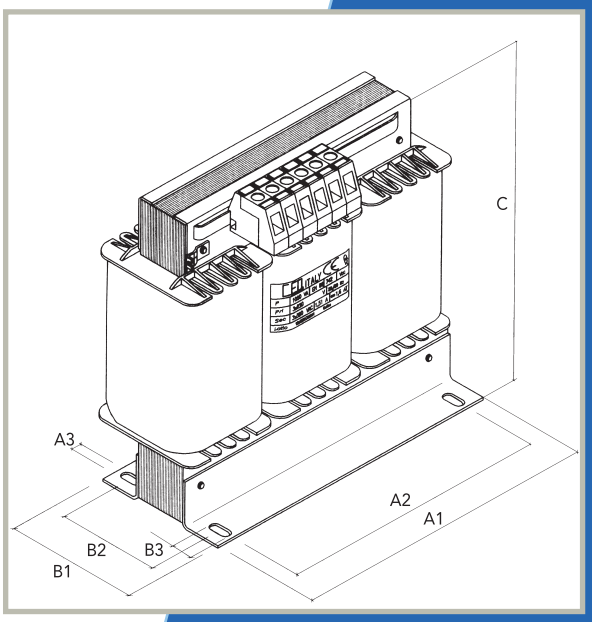

TRANSFORMADORES TRIFÁSICOS
DE POTENCIA EN RESINA

- Conformes a la norma **IEC 726**
- Tensiones estándar
  Circuito primario **230 V** o **400 V**
  Circuito secundario **230 V** o **400 V**
- Otras tensiones bajo pedido
- Protección electrostática bajo pedido
- Temperatura ambiente **40 °C**
- Grado de protección **IP00**
- Clase eléctrica de protección **I**
- Clase térmica de aislamiento **F** o **H**

KVA	A1	B1	A2	B2	A3	B3	C	KG	W fe	W tot	Vcc %	Δv
30	750	400	650	350	12	30	600	190	150	830	4	3
50	850	500	750	450	12	30	700	250	230	1180	5	3
75	850	500	750	450	12	30	750	300	300	1300	4	3
100	900	500	800	450	12	30	800	450	480	1980	4	3
150	950	500	850	450	12	30	800	650	600	2200	4	3
200	1000	500	900	450	12	30	1000	790	800	2800	4	3
250	1300	700	1200	650	12	30	900	900	850	3350	4	3
300	1400	700	1300	650	12	30	900	1200	1000	4000	4	3

W fe = pérdidas en vacío
W tot = pérdidas a plena carga
Vcc % = tensión de cortocircuito
Δv = caída de tensión de vacío a carga

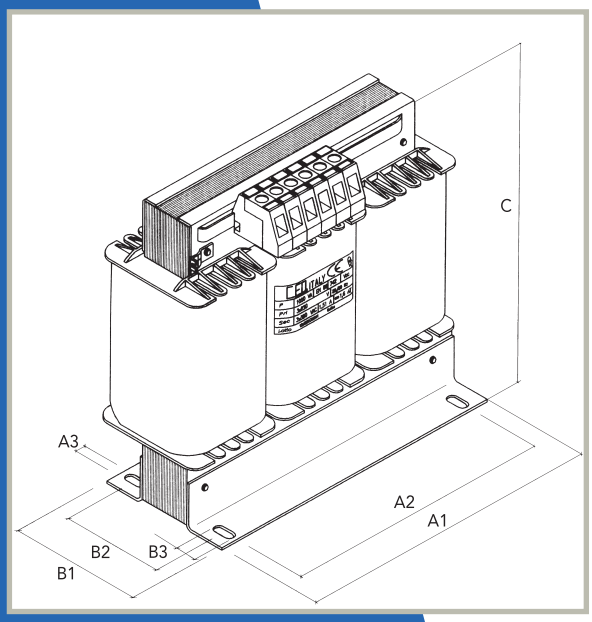

CE

DÓNDE ESTAMOS

Costruzione Elettrica Desiana
Viale degli Artigiani 6 – 20832 Desio (MB) Italia
Tel +39 0362 622791
www.ceditaly.it – info@ceditaly.it

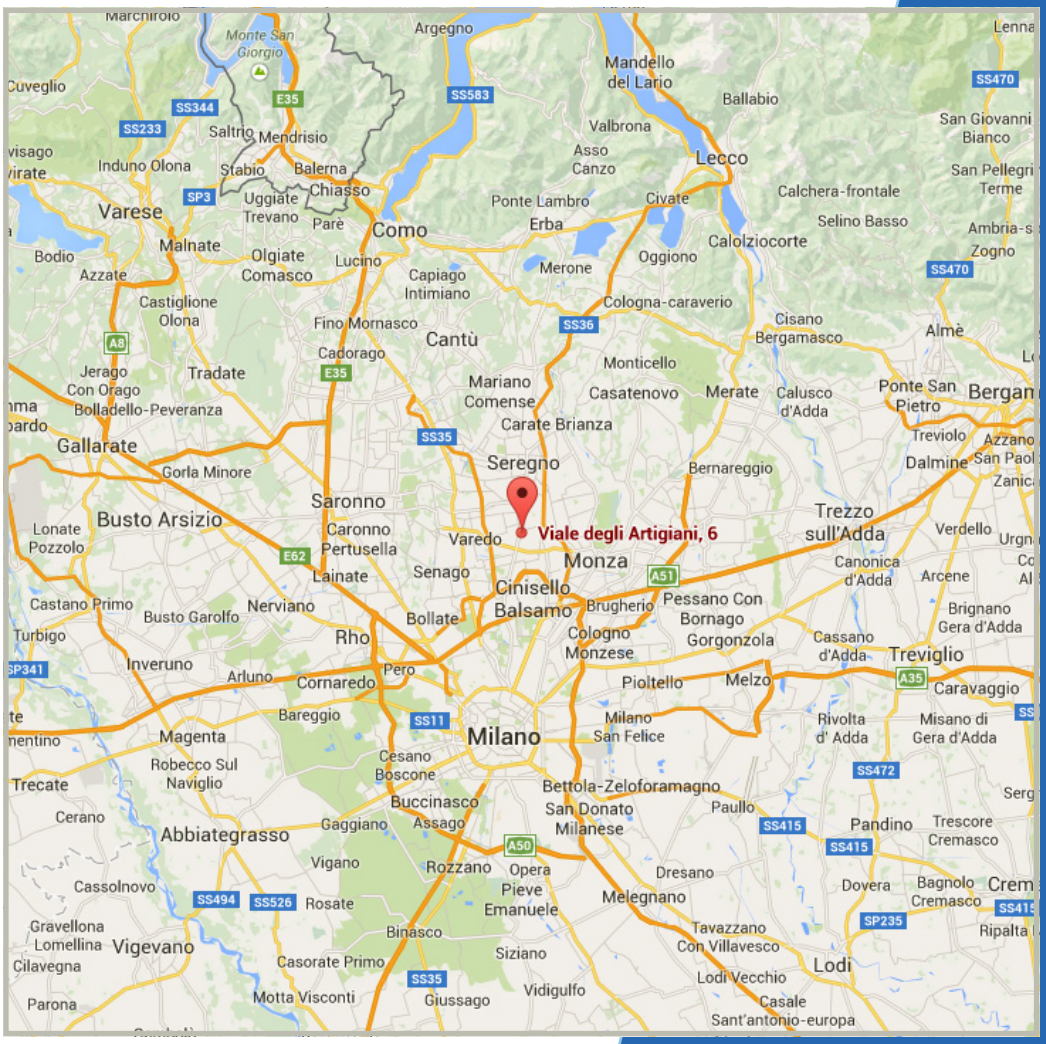

Costruzione Elettrica Desiana - Viale degli Artigiani 6 - 20832 Desio (MB) Italia
Tel +39 0362 622791 - www.ceditaly.it - info@ceditaly.it
P. IVA 00718100969 – COD. FISC. 01573690151 – REGISTRO IMPRESE: MB 541095