SELLA
intelligent thermodynamics

Catalogo Generale

Product Overview
Catalogue Général
Sammelkatalog

Design

Forma è Funzione

Form is Function,
Forme égale fonction
Form ist Funktion

Forme semplici e tradizionali per macchine progettate per durare.
Sistemi facilmente integrabili nelle linee di produzione.
Carrozzeria standard per ogni impiego.
Carrozzerie custom, multizona a disegno, open skid, in acciaio inox e molto altro ancora.

Simple and traditional shapes for machines designed to last.
SELLA units are easily integrated into production lines.
Standard frames for every application.
Custom frames, a multi-zone design, open skid, stainless steel execution and much more.

Formes simples et traditionnelles pour des machines conçues pour durer.
Les systèmes sont faciles à intégrer dans les lignes de production.
Carrosserie standard pour toute utilisation.
Carrosserie personnalisée, multi-zone sur dessin, open skid, en acier inox et bien plus encore.

Einfaches und traditionelles Design ergeben langlebige Aggregate. SELLA – Geräte lassen sich einfach in Produktionsanlagen integrieren. Standard – Gehäuse für jede Anwendung, kundenspezifische Gehäuse, Mehrkreiskonstruktionen, offene Bauart, Edelstahl – Ausführung usw.

Controllo ottimale

Optimal control
Contrôle optimal
Optimale Kontrolle

Technology

Il miglior controllo di temperatura si ottiene, con un corretto dimensionamento della centralina, progettando la macchina sull'applicazione da servire.
Si ottimizzano così: le prestazioni, i consumi elettrici, i consumi del fluido impiegato per la termoregolazione, si riduce l'usura dei componenti, si riducono gli scarti di produzione, in sostanza si incrementa la redditività del sistema.

The best temperature control is achieved by the proper sizing of the unit, the unit is designed for every specific project.
As a result we optimize: performance, power consumption, thermoregulation fluid consumption, component wear, waste production. In a nutshell we increases the profitability of the system.

Le meilleur contrôle de température est atteint à travers une dimensionement correcte de l'unité, tout en concevant la machine sur l'application à servir. Ainsi on optimise : les performances, la consommation d'énergie électrique, la consommation du fluide utilisé pour la thermorégulation ; on réduit l'usure des composants, les déchets de production, donc on augmente la rentabilité du système.

Die beste Temperierung wird durch Zuordnung eines passenden Gerätes erreicht. Das Gerät wird für jedes spezifische Projekt konzipiert. Dadurch optimieren wir die Effizienz, Strombedarf, Verbrauch des Temperiermediums, Verschleiß von Komponenten und vermeiden Ausschuss.

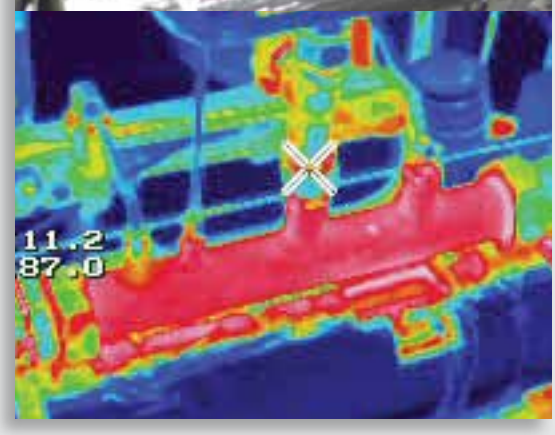

I migliori ingredienti

The best ingredients
Nos meilleurs ingrédients
Die besten Zutaten

Quality

Solo materiali di prima qualità, perché i dettagli per noi contano, e fanno la differenza quando si deve garantire continuità di impiego e performance. Tutto scelto e progettato per permettere una semplice manutenzione, per garantire reperibilità dei ricambi e ovviamente per avere il miglior controllo di temperatura della vostra applicazione.

Only top quality materials, because details are of prime importance, and they make the difference when you have to ensure continuity of production and performance. All chosen and designed to allow easy maintenance, to ensure availability of spare parts, and of course, to have the best temperature control of your application.

On utilise seulement matériaux de qualité supérieure, parce que chez nous les détails comptent et nous permettent de faire la différence lorsqu'il faut assurer la continuité d'emploi et de la performance. Tout est choisi et conçu pour permettre un entretien facile, pour assurer la disponibilité des pièces de rechange, et bien sûr afin d'avoir le meilleur contrôle de la température de votre application.

Wir verwenden nur Materialien bester Qualität, weil uns Details wichtig sind und diese den Unterschied ausmachen, wenn Produktionssicherheit und Effizienz gefordert sind. Alles ist ausgewählt und konstruiert unter den Aspekten von Servicefreundlichkeit, Teileverfügbarkeit und selbstverständlich um die bestmögliche Temperierung Ihres Anwendungsprozesses zu erreichen.

Experience

Dal 1970 ad oggi

Since 1970
Depuis 1970
Seit 1970

L'esperienza maturata dal 1970 ad oggi ci permette di affrontare le applicazioni più complesse. I nostri prodotti trovano impiego in svariati settori, gli OEM o gli End User utilizzano la nostra tecnologia per la trasformazione delle materie plastiche, della gomma, del legno, dell'alluminio e nello sviluppo di prodotti chimici e farmaceutici.

The experience gained since 1970 allows us to tackle the most complex projects.
Our products find application in various industrial sectors: OEM and End User's use our technology for the processing of plastics, rubber, wood, aluminium and in the development of chemicals and pharmaceuticals.

L'expérience acquise depuis 1970 nous permet de concevoir des applications plus complexes.
Nos produits sont utilisés dans plusieurs secteurs, les OEM et les clients finales utilisent notre technologie pour la transformation des matières plastiques, caoutchouc, bois, aluminium et dans le développement de produits chimiques et pharmaceutiques.

Die seit 1970 gesammelte Erfahrung erlaubt, uns die aufwendigsten Projekte zu bewältigen. Unsere Produkte werden in den unterschiedlichsten industriellen Bereichen eingesetzt: OEMs und Endverbraucher verwenden unsere Technologie für die Verarbeitung von Kunststoff, Gummi, Holz, Aluminium und für die Entwicklung von chemischen und pharmazeutischen Produkten.

Termoregolatori a vaso aperto

Open tank temperature controllers
Thermorégulateur avec réservoir ouvert
Prozess-Temperiergeräte mit offenem Behälter

Termoregolatori ad acqua fino a 90°C ed olio fino a 150°C.
Sistemi compatti, economici e di qualità.
Disponibili in varie taglie e configurazioni.

Temperature control units of up to 90°C with water and 150°C with oil.
Compact systems, cheap to run but with standard SELLA quality.
Available in various sizes and configurations.

Thermorégulateur à eau jusqu'à 90°C et à huile 150°C.
Systèmes compacts, économiques et de qualité.
Disponibles en différentes tailles et configurations.

Temperiergeräte bis 90°C mit Wasser und 150°C mit Öl.
Kompakte Systeme, preiswert zu betreiben, aber in serienmäßiger SELLA – Qualität.
Lieferbar in verschiedenen Größen und Ausführungen

HANDY
HANDY HT

HANDY XL
HANDY XL HT

Termoregolatori a vaso chiuso

Sealed tank temperature controllers
Thermorégulateur avec réservoir scellé
Temperiergeräte mit geschlossenem System

Gamma completa di termoregolatori ad acqua fino a 180°C ed olio fino a 320°C.
Sistemi destinati ad applicazioni industriali gravose.
Disponibili in varie taglie e configurazioni.

Full range of water temperature control units up to 180°C and oil up to 320°C.
Systems designed for heavy industrial applications.
Available in various sizes and configurations.

Une gamme complète de thermorégulateur a eau jusqu'à 180°C et à huile jusqu'à 320°C.
Systèmes conçus pour des applications industrielles lourdes.
Disponible en différentes tailles et configurations.

Komplette Baureihe von Temperiergeräten: für Wasser bis 180°C und für Öl bis 320°C
Konstruiert für industriellen Einsatz, lieferbar in verschiedenen Größen und Ausführungen.

S Series

N Series

L Series

A Series

Regolatori di flusso / Griglie e Magneti

Flow Regulator / Grids and Magnets
Régulateur de débit / Grilles et magnets
Durchflussmengenregler / Magnetabscheider

Accessori per il settore dello stampaggio:
I regolatori di flusso attrezzano da anni le presse in tutto il mondo, sistemi robusti e di semplice utilizzo.
Le griglie e i cassetti sono sistemi destinati al filtraggio delle impurità metalliche.

Accessories for the moulding industry:
The flow regulators equip the presses since many years throughout the world, systems robust and easy to use.
Grids and magnetic boxes are systems for the filtering of metallic impurities.

Accessoires pour l'industrie de l'injection
Depuis des années les régulateurs de débit équipent les presses dans tout le monde, des systèmes robustes et faciles à utiliser. Les grilles et les tiroirs sont des systèmes destinés au filtrage des impuretés métalliques.

Zubehör für die Spritzgussindustrie.
Die Durchflussregler werden seit vielen Jahren weltweit an Spritzgießmaschinen montiert. Sie sind robust und bedienfreundlich. Magnetgitter und Magnetfilter filtern metallische Partikel heraus.

FR Micro

FR

Magnetic grid

Magnetic box

Prodotti su misura

Custom Made
Solutions adaptées
Sonderanfertigungen

Massima flessibilità nelle soluzioni ad hoc, progettate e "vestite" sull'applicazione da termoregolare. Versioni multizona in carrozzerie speciali, ultra compatte a disegno, open skid.
Sistemi con riscaldamento tramite vapore o olio forniti da centrale termica.

Maximum flexibility in customized solutions, designed and "dressed" on the application to temperature control. Multi-zone versions with special frames, ultra compact design, open skid.
Systems heated by steam or oil supplied by centralized thermal power plant.

Un maximum de flexibilité dans les solutions personnalisées, conçues et "habillées" sur l'application à thermoréguler. Versions multi-zone en carrosserie spéciale, design ultra compact, open skid. Systèmes chauffé par la vapeur ou l'huile fournis par la centrale thermique.

Max. Flexibilität für kundenspezifische Lösungen, entworfen und maßgeschneidert für den Anwender. Mehrkreis – Versionen in Sondergehäusen, ultrakompakt, offene Bauweise. Systeme, die von zentralen Heizanlagen dampf- oder ölbeheizt werden.

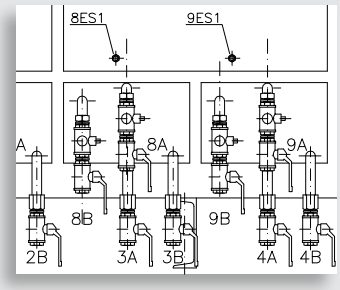

Multizone

Open Skid

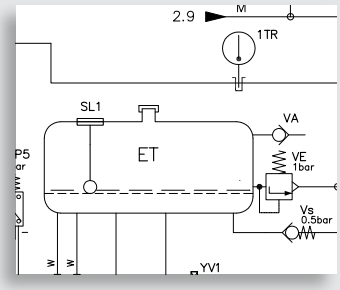

Steam/Oil

FR+Special Magnets

L'azienda si riserva il diritto di apportare modifiche senza preavviso / The company reserves the right to make changes without notice
La société se réserve le droit d'apporter des modifications sans préavis / Technische Änderungen vorbehalten

Optimization

Minimizzazione dei componenti dedicati. Garanzia della base di reperibilità commerciale. Riduzione dei costi di processo.

Minimization of dedicated components. Guarantee of the base of commercial availability. Reduction of process costs.

Minimisation des composants dédiés. Garantie de disponibilité commerciale. Réduction des coûts de processus.

Minimierung von Sonderbauteilen. Garantierte Verfügbarkeit der verwendeten Bauteile. Reduktion der Prozesskosten.

Around You

Flessibilità produttiva. Analisi di fattibilità e sviluppo di ogni progetto sull'applicazione da termoregolare.

Manufacturing flexibility. Feasibility and development of each project application to temperature control.

Flexibilité productive. Analyse de la faisabilité et du développement de chaque projet sur l'application à thermoréguler.

Produktionsflexibilität. Machbarkeitsanalyse und Entwicklung für jedes Temperiergerät.

24/7

Garanzia di qualità e di continuità di produzione non stop. Un'assistenza tecnica competente sempre a vostra disposizione.

Quality assurance and continuous non-stop production. A competent technical support at your service.

Garantie de qualité et de continuité de production non-stop. Assistance technique compétente toujours à votre disposition.

Qualitätszusicherung für eine Nonstop Produktion. Kompetente Unterstützung wird garantiert.

Partnership

In un mercato sempre più globalizzato non essere solo un fornitore ma diventare un partner tecnico con cui condividere la progettazione.

In an increasingly globalized market we want to be a technical partner not only a supplier.

Dans un marché trés globalisé non seulement un fournisseur mais un partenaire technique avec qui partager la conception du projet.

In einem zunehmend globalisierten Markt möchten wir nicht nur Ihr Lieferant, sondern auch technischer Partner sein.

SELLA
intelligent thermodynamics

Sella s.r.l.
Via Cav. V. Tedeschi 9
Zona Industriale P.I.S.
10036 Settimo Torinese (TO)
Italy

T +39 011 8968776 (R.A.)
F +39 011 8000156
W sella-srl.it
Italia - vendite@sella-srl.it
Export - sales@sella-srl.it

SELLA
intelligent thermodynamics

Termoregolatori a vaso aperto

Open tank temperature controllers
Thermorégulateur avec réservoir ouvert
Geräte mit offenem Behälter

HANDY

HANDY XL

Termoregolatori a vaso aperto

Open tank temperature controllers
Thermorégulateur avec réservoir ouvert
Geräte mit offenem Behälter

Termoregolatori di piccole dimensioni ma con grandi performance e configurabilità.
Adatti per stampi di piccole e medie dimensioni, per cilindri di estrusione e calandratura, per vasche e miscelatori.

Small temperature controllers with great performance and configurability.
Suitable for small and medium sized moulds, for mixers and reactors, for extrusion and packing applications.

Thermorégulateurs de petites dimensions, mais capables de grandes performances et adaptabilité.
Adaptés à moules de petits et moyennes dimensions, aux cylindres d'extrusion et de calandrage, aux réservoirs et aux mélangeurs.

Kleine Temperiergeräte hoher Effizienz und vielen Konfigurationsmöglichkeiten. Geeignet für kleine und mittelgroße Formen, für Walzen, Behälter und Mischer.

HANDY
HANDY HT

Small

Sistemi con temperatura di lavoro massima continuativa fino a 90°C con acqua e 150°C con olio.
Riscaldamento elettrico e raffreddamento indiretto.

Realizzato con materiali non ferrosi e progettato per garantire la massima accessibilità e semplicità negli interventi di manutenzione

Units with a maximum continuous working temperature up to 90°C water and 150°C with oil.
Electric heating and indirect cooling.

Made with non-ferrous materials and designed for maximum accessibility and ease in maintenance.

Systèmes avec une température maxime d'utilisation continue jusqu'à 90 °C à eau et 150 °C à huile.
Chauffage électrique et refroidissement indirect.

Fabriqué avec des matériaux non-ferreux et conçu pour garantir une accessibilité maximale et une facilité d'entretien.

Geräte mit einer max. Dauerarbeitstemperatur bis 90°C mit Wasser und 150°C mit Öl. Elektrisch beheizt und mit indirekter Kühlung.

Gefertigt aus rostfreien Materialien mit einem Maximum an Servicefreundlichkeit.

HANDY XL
HANDY XL HT

Medium

Sistemi con temperatura di lavoro massima continuativa fino a 90°C con acqua e 150°C con olio.
Versioni con riscaldamento maggiorato, raffreddamento indiretto e portata maggiorata.

Alta potenza in dimensioni contenute (pompa alta portata 150 l/min). Completamente customizzabile su specifica Cliente.

Units with a maximum continuous working temperature up to 90°C water and 150°C with oil.
Available with increased heating, cooling and pumping capacity.

High power in a small size (special pump for flow rate up to 150 l/min). Completely customizable to suit Customer specifications.

Systèmes avec une température maxi d'utilisation continue jusqu'à 90°C à eau et 150°C à huile.
Versions avec chauffage majoré, refroidissement indirect et capacité de débit augmentée.

Haute puissance dans une petite taille (pompe à haut débit 150 l/min). Complètement personnalisable selon demande du client.

Geräte mit einer max. Dauerarbeitstemperatur bis 90°C mit Wasser und 150°C mit Öl. Erhältlich mit erhöhten Heiz,- Kühl- und Pumpenleistungen.

Hohe Leistung bei kleinen Abmessungen (Spezialpumpe für 150 l/min) Komplett an Kundenwünsche anpassbar.

Dati tecnici, technical data, caractéristiques techniques, technische Daten

I valori riportati in tabella indicano i limiti minimo/massimo delle varie configurazioni, combinado i possibili valori di riscaldamento, raffreddamento e pompaggio si possono ottenere varie soluzioni. Per la definizione della macchina adatta alle vostre applicazioni vi invitiamo a consultare il sito www.sella-srl.it alla sezione prodotti oppure a contattare il nostro ufficio commerciale.

The values shown in the table indicate the min/max limits of the various configurations, those are obtained combining the values of heating, cooling and pumping capacity. For the definition of the best unit for your specific application please visit www.sella-srl.it or contact our sales department.

Les valeurs indiquées dans le tableau montrent les limites minimales ou maximales des différentes configurations. Si on combine les possibles valeurs de chauffage, refroidissement et pompage on peut obtenir différentes solutions. Pour choisir la machine adaptée à vos applications nous vous invitons à visiter le site www.sella-srl.it à la section produits. Sinon, vous pouvez contacter notre département commercial.

Die in der Tabelle aufgelisteten Werte sind die min/max Grenzen der verschiedenen Konfigurationsmöglichkeiten. Sie werden erreicht durch Kombination der Heiz- Kühl- und Pumpenleistung. Zur Bestimmung des für Sie geeigneten Gerätes bitte unsere Verkaufsabteilung kontaktieren.

TIPO TYPE TYPE TYPE	Temperatura max - Fluido da impiegare Max temperature - Circulating fluid Temperature maxi - Fluide de travail Temperatur max - Umlaufmedium	Carico riscaldatore Heating capacity Puissance de chauffe Heizleistung	Capacità raffreddante Cooling capacity Puissance refroidissement Kühlleistung	Tipo di raffreddamento Cooling type Type de refroidissement Art der Kühlung	Motore pompa Pump motor Moteur pompe Pumpenmotor	Portata max Pump delivery max Débit maxi Pumpenleistung max	Pressione pompa max Pressure max Pression maxi pompe Druck max	Tipo Type Type Type	Dimensioni (l x p x a) - massa Dimensions (w x l x h) - weight Dimensions (l x p x h) - poids Abmessungen (B x L x H) - Gewicht	Dati elettrici Electrical supply Alimentation électrique Elektroanschluss
					kW	l/min	H m			
HANDY	90 °C acqua, water, eau, Wasser	6-9kW	32-42kW@80°C	indiretto, indirect, indirect, indirekt	0,5-1	60	38-55	IMT	215 X 550 X 530 mm - 40Kg	400V/3/50Hz+T 24V/50Hz AC
HANDY HT	150 °C Olio, Oil, Huile, Öl	6kW	27-32kW@150°C	indiretto, indirect, indirect, indirekt	0,5-1	60	38-55	IMT		
HANDY XL	90 °C acqua, water, eau, Wasser	6-18kW	10-60kW@60°C	indiretto, indirect, indirect, indirekt	0,5-2,2	60-150	38-55	IMT	230 X 680 X 625 (680) mm - 50 (75) Kg	400V/3/50Hz+T 24V/50Hz AC
HANDY HT XL	150 °C Olio, Oil, Huile, Öl	6-12kW	10-32kW@150°C	indiretto, indirect, indirect, indirekt	0,5-2,2	60-150	38-55	IMT		

Esempi di Impiego

Application example
Exemples d'utilisation
Beispiele für den Einsatz

Esempi di collocazione della serie HANDY all'interno del layout costruttivo della linea di produzione.

L'estrema compattezza permette spesso un montaggio all'interno del corpo macchina stesso.

Examples of HANDY placement within the construction layout of the production line.

Due to its small size it can often fit inside the main structure of the line.

Exemples de mise en place de la série HANDY dans un layout constructif de la ligne de production.

Handy est si compact que souvent on peut le monter dans le boîtier de l'appareil lui-même.

Beispielhafte Handy – Platzierung in der Produktionsanlage.

Durch seine kleine Bauweise kann es oftmals in die Maschinenstruktur integriert werden.

Standard

* Resistenze riscaldanti a bassa potenza specifica in Incoloy 800 con cavo in vetro silicone
* Scambiatore di calore a piastre inox (Handy)/ a serpentina o piastre (Handy XL)
* Pompa a immersione
* Funzionamento in pressione / depressione
* Contattori statici
* Filtro su ingresso acqua 400µ
* Realizzato esclusivamente con materiali non ferrosi (solo HANDY)
* Regolatore elettronico per la gestione della temperatura di processo tramite algoritmi PID, uscita aggiuntiva relais configurabile
* PT 100 2 fili inox
* Maniglie di sollevamento (solo HANDY) e piedini in gomma
* Riempimento e avvio automatico
* Front-end con segnalazione visive degli allarmi

* Low specific wattage Incoloy 800 heaters
* Brazed plate heat exchanger (Handy) / nickel finned coil or brazed plate (Handy XL)
* Submersible pumps
* Leak stopper mode
* Solid state relays
* Mains water filter 400µ mesh
* Exclusively made with non-ferrous materials (only HANDY)
* Electronic controller for the management of the process temperature by PID algorithms, extra configurable relay output
* Stainless steel Pt100 2 wires
* Lifting handles (only HANDY) and rubber feet
* Automatic filling and start
* Front-end with visual alarm

* Éléments de chauffage en acier Incoloy 800 à faible puissance spécifique avec cable en verre-silicone
* Echangeur de chaleur à plaques en inox (Handy) / bobine ou plaques (Handy XL)
* Pompe submersible
* Fonctionnement sous pression / aspiration
* Contacteurs statiques
* Filtre sur entrée d'eau à 400µ
* Fabriqué exclusivement à partir de matériaux non-ferreux (HANDY seulement)
* Régulateur électronique pour la gestion de la température du processus par des algorithmes PID, plus sortie relais
* PT100 2-fil d'acier inox
* Poignées de levage (seulement HANDY) et pieds en caoutchouc
* Remplissage et activation automatique
* Panneau frontal avec alarme visuelle

* Heizelement Incoloy 800 mit niedriger Oberflächenleistung
* Hartgelötete Plattenwärmetauscher (Handy), vernickeltes Rippenrohr oder hartgelötete Plattenwärmetauscher (Handy XL)
* Tauchpumpen
* Leckstopper
* SSR-Relais
* Schmutzfänger 400 µ in Befüllung
* Komplett aus rostfreien Materialien (nur Handy)
* Digitaler PID Temperaturregler mit Soll- und Istwertanzeige
* und konfigurierbaren Alarmrelais
* PT 100, 2-Leiter aus Edelstahl
* Tragegriffe (nur Handy) und Gummifüße
* Automatische Befüllung und Start
* Bedienfeld mit visuellem Alarm

Optionals

* Kit ruote
* Set point da remoto e ritrasmissione 0/4..20mA - 0 - 10V
* Comunicazione seriale 485 Modbus RTU, Profibus, Device Net, etc.
* Tensioni speciali
* Connettore a pannello per sonda esterna
* Senza quadro elettrico
* Allarme acustico o lampeggiante
* Kit antiritorno fluido
* Altre opzioni a richiesta

* Wheels kit
* Remote set point and retransmission 0/4..20mA - 0-10V
* 485 Modbus RTU serial communication, Profibus, Device Net, etc.
* Special Voltages
* Connector on front panel for external probe
* Without electric control panel
* Audible or flashing alarm
* Non return kit for process fluid
* Other options on request

* Kit de roulettes
* Configuration à distance et retransmission 0/4..20mA points - 0-10V
* Communication sérielle 485 Modbus RTU, Profibus, Device Net, etc.
* Tensions spéciales
* Connecteur à panneau pour sonde externe
* Sans armoire électriques de commande
* Alarme sonore ou clignotant
* Kit fluide anti-retour
* Autres options sur demande

* Laufräder
* Sollwertvorgabe und Istwertrückmeldung 0/4..20mA- 0-10V
* Serielle Schnittstelle RS485, Modbus RTU, Profibus, Device Net, etc.
* Sonderspannungen
* Steckverbinder auf Frontseite für Temperaturfühler
* Ohne Elektrik
* Rückfließverhinderung für Prozessmedium
* Weitere Optionen auf Anfrage

L'azienda si riserva il diritto di apportare modifiche senza preavviso / The company reserves the right to make changes without notice
La société se réserve le droit d'apporter des modifications sans préavis / Technische Änderungen vorbehalten

Optimization

Minimizzazione dei componenti dedicati. Garanzia della base di reperibilità commerciale. Riduzione dei costi di processo.

Minimization of dedicated components. Guarantee of the base of commercial availability. Reduction of process costs.

Minimisation des composants dédiés. Garantie de disponibilité commerciale. Réduction des coûts de processus.

Minimierung von Sonderbauteilen. Garantierte Verfügbarkeit der verwendeten Bauteile. Reduktion der Prozesskosten.

Around You

Flessibilità produttiva. Analisi di fattibilità e sviluppo di ogni progetto sull'applicazione da termoregolare.

Manufacturing flexibility. Feasibility and development of each project application to temperature control.

Flexibilité productive. Analyse de la faisabilité et du développement de chaque projet sur l'application à thermoréguler.

Produktionsflexibilität. Machbarkeitsanalyse und Entwicklung für jedes Temperiergerät.

24/7

Garanzia di qualità e di continuità di produzione non stop. Un'assistenza tecnica competente sempre a vostra disposizione.

Quality assurance and continuous non-stop production.
A competent technical support at your service.

Garantie de qualité et de continuité de production non-stop. Assistance technique compétente toujours à votre disposition.

Qualitätszusicherung für eine Nonstop Produktion. Kompetente Unterstützung wird garantiert.

Partnership

In un mercato sempre più globalizzato non essere solo un fornitore ma diventare un partner tecnico con cui condividere la progettazione.

In an increasingly globalized market we want to be a technical partner not only a supplier.

Dans un marché trés globalisé non seulement un fournisseur mais un partenaire technique avec qui partager la conception du projet.

In einem zunehmend globalisierten Markt möchten wir nicht nur Ihr Lieferant, sondern auch technischer Partner sein.

SELLA
intelligent thermodynamics

Sella s.r.l.
Via Cav. V. Tedeschi 9
Zona Industriale P.I.S.
10036 Settimo Torinese (TO)
Italy

T +39 011 8968776 (R.A.)
F +39 011 8000156
W sella-srl.it
Italia - vendite@sella-srl.it
Export - sales@sella-srl.it

SELLA
intelligent thermodynamics

Termoregolatori a vaso chiuso

Sealed tank temperature controllers
Thermorégulateur avec réservoir scellé
Temperiergerät mit geschlossenem Tank

S Series

N Series

L Series

A Series

Termoregolatori a vaso chiuso

Sealed tank temperature controllers
Thermorégulateur avec réservoir scellé
Temperiergerät mit geschlossenem Tank

S Series

Small

Sistemi compatti con temperatura di lavoro massima continuativa fino a 160°C con acqua e 180°C con olio (custom anche fino a 200°C).
Disponibili in varie configurazioni e opzioni.

Compatta ma con grandi potenze, disponibile in versione con 12kW di riscaldamento e 70kW di raffreddamento in soli 270mm di larghezza.

Compact systems with maximum continuous working temperature up to 160°C with water and oil 180°C (custom versions up to 200°C).
Available in various configurations and with several options.
Compact but with great power, available with 12kW heating and 70kW cooling power in only 270mm of wideness.

Systèmes compacts avec température maxi d'utilisation continue jusqu'à 160°C à eau et à huile à 180°C (personnalisé même jusqu'à 200°C).
Disponibles en différentes configurations et options.

Compacte mais avec une grande puissance, disponible avec 12kW de chauffage et 70 kW de refroidissement, dans une largeur de seulement 270mm.

Kompakte Systeme für max. Dauerarbeitstemperaturen bis 160°C mit Wasser und 180°C mit Öl. Sondergeräte bis 250°C. Erhältlich in verschiedenen Ausführungen und mit div. Optionen.

Kompakt aber leistungsstark, erhältlich mit 12 kW Heizleistung und 70 kW Kühlleistung bei nur 270 mm Baubreite.

L Series

Medium/Large

Sistemi modulari con dimensioni contenute, temperatura di lavoro massima continuativa fino a 180°C con acqua e 300°C con olio.

Disponibili in varie configurazioni e opzioni.

Esecuzione speciale con due zone di termoregolazione separate.

Modular systems with small dimensions, maximum continuous working temperature up to 180°C with water and 300°C with oil.

Available in various configurations and with several options.

Special design with two separate control zones.

Systèmes modulaires de petites dimensions, température maxi d'utilisation continue jusqu'à 180°C à eau et 300°C à huile.

Disponible en différentes configurations et options.

Conception spéciale avec deux zones distinctes de thermorégulation.

Modulare Systeme mit kleinen Abmessungen, max. Dauerarbeitstemperatur bis 180°C mit Wasser und 300°C mit Öl.

Erhältlich in verschiedenen Ausführungen und div. Optionen.

Sonderausführung mit zwei separaten Regelkreisen.

N Series

Medium

Sistemi compatti con temperatura di lavoro massima continuativa fino a 160°C con acqua e 250°C con olio.
Disponibili in varie configurazioni e opzioni.

Possibilità di installazione a bordo macchina sulla linea di estrusione.
Disponibile anche con il raffreddamento ad aria (acqua/aria - olio/aria).

Compact systems with maximum continuous working temperature up to 160°C with water and oil 250°C.
Available in various configurations and with several options.
Can be installed directly inside the extrusion line.
Also available with air cooling (water/air - oil/air).

Systèmes compacts avec une température maxi d'utilisation continue jusqu'à 160°C à eau et 250°C à huile.
Disponible en différentes configurations et options.

Possibilité d'installation directement sur la machine, sur la ligne d'extrusion.
Également disponible avec refroidissement à air (eau/air - huile/air).

Kompakte Systeme für max. Dauerarbeitstemperatur bis 160°C mit Wasser und 250°C mit Öl
Erhältlich in verschiedenen Ausführungen mit div. Optionen.
Zum direkten Einbau in die Extrusionsanlage. Auch luftgekühlt lieferbar. (Wasser/Luft - Öl/Luft).

A/AS/CM/CH Series

Large/X-large

Sistemi modulari per applicazioni con alte prestazioni, temperatura di lavoro massima continuativa fino a 180°C con acqua e 320°C con olio.
Disponibili in varie configurazioni e opzioni.

Versione fino a 300kW di riscaldamento.
Esecuzione speciale con due/tre zone di termoregolazione separate.

Modular systems for applications with high performance, maximum continuous working temperature up to 180°C with water and 320°C with oil.
Available in various configurations and with several options.
Version up to 300kW of heating.
Special design with two/three independent control zones.

Systèmes modulaires pour les applications à haute performance, température maxi d'utilisation en continue jusqu'à 180°C à eau et 320°C à huile.
Disponible en différentes configurations et options.

Version jusqu'à 300kW de chauffage.
Conception spéciale avec deux/trois zones distinctes de thermorégulation.

Modulare Systeme hoher Effizienz für max. Dauerarbeitstemperatur bis 180°C mit Wasser und 320°C mit Öl. Erhältlich in verschiedenen Ausführungen und div. Optionen.

Ausführung bis 300kW Heizleistung.
Sonderausführungen mit zwei/drei separaten Regelkreisen.

Una linea completa per il controllo della temperatura

An extended line of temperature controllers to match all situations.
Une ligne complète pour le contrôle de la température.
Die erweiterte Baureihe um allen Anforderungen gerecht zu werden.

Linea completa di prodotti adatta a tutte le applicazioni industriali gravose.
Sviluppati per il controllo della temperatura di:

* Stampi per il settore plastica e gomma, stampi per pressofusione
* Linee di estrusione, calandratura
* Cilindri, mescolatori, vasche e molte altre applicazioni.

A complete line of products suitable for all heavy industrial applications.
Developed for controlling the temperature of:

* Moulds for plastic and rubber industry, moulds for casting
* Lines of extrusion, calendering
* Cylinders, mixers, reactors and many other applications.

Une ligne de produits adaptés à toutes les applications industrielles lourdes.
Développés pour le contrôle de la température de:

* Moules pour matières plastiques et caoutchouc, moules pour la fonderie
* Lignes d'extrusion, calandrage
* Cylindres, mélangeurs, réacteurs et d'autres nombreuses applications.

Eine komplette Produktlinie für alle industriellen Anwendungen entwickelt zur Temperierung von:

* Formen der Kunststoff- und Gummiindustrie, Druckgießwerkzeugen
* Extrusionsanlagen, Kalander
* Walzen, Mischer, Reaktoren und viele andere Anwendungsbereiche.

Extrusion / Calander

Moulding

Blowing

Reactor Vessel

Cooling Bath

Dati tecnici, technical data, caractéristiques techniques, technischen daten

I valori riportati in tabella indicano i limiti minimo/massimo delle varie configurazioni, combinado i possibili valori di riscaldamento, raffreddamento e pompaggio si possono ottenere varie soluzioni. Per la definizione della macchina adatta alle vostre applicazioni vi invitiamo a consultare il sito sella-srl.it alla sezione prodotti oppure a contattare il nostro ufficio commerciale.

The values shown in the table indicate the min/max limits of the various configurations, those are obtained combining the values of heating, cooling and pumping capacity.
For the definition of the best unit for your specific application please visit sella-srl.it or contact our sales department.

Les valeurs indiquées dans le tableau montrent les limites minimales ou maximales des différentes configurations. Si on combine les possibles valeurs de chauffage, refroidissement et pompage on peut obtenir différentes solutions. Pour choisir la machine adaptée à vos applications nous vous invitons à visiter le site sella-srl.it à la section produits. Sinon, vous pouvez contacter notre département commercial.

Die in der Tabelle aufgelisteten Werte sind die min/max Grenzen der verschiedenen Konfigurationsmöglichkeiten. Sie werden erreicht durch Kombination der Heiz- Kühl- und Pumpenleistung. Zur Bestimmung des für Sie geeigneten Gerätes bitte unsere Verkaufsabteilung kontaktieren.

TIPO TYPE TYPE TYPE	Temperatura max Max temperature Température maxi Temperatur max	Fluido da impiegare Circulating fluid mediums Fluide de travail Umlaufmedium	Carico riscaldatore Heating capacity Puissance de chauffe Heizleistung	Capacità raffreddante Cooling capacity Puissance refroidissement Kühlleistung	Tipo di raffreddamento Cooling type Type de refroidssement Art der Kühlung	Motore pompa Pump motor Moteur pompe Pumpenmotor	Portata max Pump delivery max Débit maxi Pumpenleistung max	Pressione pompa max Pressure max Pression maxi pompe Druck max	Tipo Type Type Type	Dimensioni (l x p x a) - massa Dimensions (w x l x h) - weight Dimensions (l x p x h) - poids Abmessungen (B x L x H) - Gewicht	Dati elettrici Electrical supply Alimentation électrique Elektroanschluss
						kW	l/min	H m			
SA MIX	95 °C - Acqua, Water, Eau, Wasser		4-12kW	45kW @ 50°C	diretto, direct direct, direkt	0,33-0,75	30-50	19-41	MBT	270 X 720 X 500 (575) mm - 45Kg	400V/3/50Hz+T 24V/50Hz AC
SP	140 °C - Acqua, Water, Eau, Wasser		4-12kWv	30-70kW @ 120°C	indiretto, indirect indirect, indirekt	0,33-0,75	30-50	19-41	MBT		
SPP	160 °C - Acqua, Water, Eau, Wasser		4-9kW	30-70kW @ 120°C		0,5	30	50	TMT		
SO	180 °C - Olio, Oil, Huile, Öl		4kW	20-32kW @ 150°C		0,33-0,75	30-50	19-41	MBT		
NA MIX	95 °C - Acqua, Water, Eau, Wasser		4-18kW	70kW @ 50°C	diretto, direct direct, direkt	0,33-1,5	30-200	19-65	MBT	400 X 720 X 500 (575) mm - 80Kg	400V/3/50Hz+T 24V/50Hz AC
NA	95 °C - Acqua, Water, Eau, Wasser		4-18kW	10-90kW @ 60°C	indiretto, indirect indirect, indirekt	0,33-1,5	30-200	19-65	MBT		
NP	140 °C - Acqua, Water, Eau, Wasser		4-18kW	30-150kW @ 120°C		0,33-1,5	30-200	19-65	MBT		
NPP	160 °C - Acqua, Water, Eau, Wasser		4-12kW	30-150kW @ 120°C		0,5-1	30-60	38-55	TMT		
NO	180 °C - Olio, Oil, Huile, Öl		4-18kW	20-70kW @ 150°C		0,33-1,5	30-200	19-65	MBT		
NK	250 °C - Olio, Oil, Huile, Öl		4-12kW	20-70kW @ 150°C		0,5-1	30-60	38-55	TMT		
LA MIX	95 °C - Acqua, Water, Eau, Wasser		9-48kW	130kW @ 50°C	diretto, direct direct, direkt	0,75-4	50-500	30-41	MBT	400 X 920 X 1030 (1135) mm - 130Kg	400V/3/50Hz+T 24V/50Hz AC
LA	95 °C - Acqua, Water, Eau, Wasser		9-48kW	10-90kW @ 60°C	indiretto, indirect indirect, indirekt	0,75-4	50-500	30-41	MBT		
LP	140 °C - Acqua, Water, Eau, Wasser		9-48kW	30-150kW @ 120°C		0,75-4	50-500	30-41	MBT		
LPP	160 °C - Acqua, Water, Eau, Wasser		9-24kW	30-240kW @ 120°C		1-2,8	60-150	60-100	TMT		
LPX	180 °C - Acqua, Water, Eau, Wasser		9-24kW	30-240kW @ 120°C		1-2,8	60-150	60-100	TMT		
LO	180 °C - Olio, Oil, Huile, Öl		9-27kW	20-125kW @ 150°C		0,75-4	50-500	30-41	MBT		
LK	250 °C - Olio, Oil, Huile, Öl		9-27kW	20-125kW @ 150°C		1-2,8	60-150	60-100	TMT		
LQ	300 °C - Olio, Oil, Huile, Öl		9-24kW	20-125kW @ 150°C		1-2,8	60-150	60-100	TMT		
A MIX	95 °C - Acqua, Water, Eau, Wasser		12-72kW	220kW @ 50°C	diretto, direct direct, direkt	1,1-7,5	180-630	31-59	MBT	600 X 920 X 1350 mm - 250Kg	400V/3/50Hz+T 24V/50Hz AC
AA	95 °C - Acqua, Water, Eau, Wasser		12-72kW	10-120kW @ 60°C	indiretto, indirect indirect, indirekt	1,1-7,5	180-630	31-59	MBT		
AP	140 °C - Acqua, Water, Eau, Wasser		12-72kW	30-350kW @ 120°C		1,1-7,5	180-630	31-59	MBT		
APP	160 °C - Acqua, Water, Eau, Wasser		12-54kW	30-350kW @ 120°C		2,8-4	80-200	90-100	TMT		
APX	180 °C - Acqua, Water, Eau, Wasser		12-54kW	30-350kW @ 120°C		2,8-4	80-200	90-100	TMT		
AO	180 °C - Olio, Oil, Huile, Öl		12-54kW	20-200kW @ 150°C		1,1-7,5	180-630	31-59	MBT		
AK	250 °C - Olio, Oil, Huile, Öl		12-54kW	20-200kW @ 150°C		2,8-4	80-200	90-100	TMT		
AQ	300 °C - Olio, Oil, Huile, Öl		12-36kW	20-200kW @ 150°C		2,8-4	80-200	90-100	TMT		

Standard

* Resistenze riscaldanti a bassa potenza specifica in Incoloy 800/inox con cavo in vetro silicone
* Scambiatore di calore a fascio tubiero, piastre saldo brasate, a serpentina alettata nichelata
* Pompe per alta temperatura: periferiche, centrifughe, multistadio, trascinamento magnetico a seconda delle versioni
* Contattori statici
* Filtro su ingresso acqua di riempimento 400µ
* Cilindri Inox
* Predisposizione per sollevamento, ruote di movimentazione (no Large/ X-large)
* Pompa di pressurizzazione per circuiti ad acqua surriscaldata oltre 120°C
* Manometri
* Termostato liminare e contattori di sicurezza con funzione anti incendio
* Front-end con segnalazione visiva degli allarmi
* Allarme generale e comandi di start/stop a morsettiera
* Regolatore elettronico per la gestione della temperatura di processo tramite algoritmi PID, uscita aggiuntiva relais configurabile
* PT100 3 fili inox

* Low specific wattage Incoloy 800
* Shell and tube heat exchanger, brazed plate, nickel finned coil
* High temperature pumps: peripheral, centrifugal, multistage, magnetic drive according to the choosen version
* Solid state relays
* Mains water filter filling 400µ
* Stainless steel cylinders
* Provision for lifting, handling wheels (no Large / X-large)
* Pressurizing pump for over 120°C superheated water circuits
* Pressure gauges
* Film Thermostat and safety contactors for anti-fire protection
* Front-end with visual alarms
* General alarm and start/stop to terminal board
* Electronic controller for the management of the process temperature by PID algorithms, extra configurable relay output
* Stainless steel Pt100 3 wires

* Résistances chauffantes en acier Incoloy 800/inox à faible puissance spécifique avec câble en verre-silicone
* Échangeur de chaleur tubulaire, plaques brasées, bobine nickelé à ailettes
* Pompes à haute température: périphérique, centrifuge, à entraînement magnétique en fonction de la version
* Contacteurs statiques
* Filtre sur entrée à eau de remplissage 400µ
* Cylindres en acier inox
* Prédisposition pour levage, roulettes de mouvement (no Large / X-large)
* Pompe de pressurisation pour circuits à eau surchauffée >120°C
* Jauges
* Thermostat liminal et contacteurs de sécurité avec fonction anti-incendie
* Panneau frontal avec alarme visuelle
* Alarme générale et start-stop sur bornier
* Régulateur électronique pour la gestion de la température de processus par des algorithmes PID, sortie relais configurable
* PT100 à 3 fils d'acier inox

* Heizelement aus Incoloy 800 mit niedriger Oberflächenleistung
* Rohrbündel – Platten oder vernickelte Rippenrohrwärmetauscher
* Hochtemperatur – Pumpen: Peripheral-, Kreisel- oder magnetgekuppelte Pumpen nach Auswahl
* SSR – Relais
* Schmutzfänger 400 µ in Befüllung
* Edelstahl-Kammern
* Vorbereitet für Hebeösen, Laufräder
* Druckhaltepumpe für Wassergeräte über 120°C
* Manometer
* Filmthermostaten und Sicherheitsschutz gegen Überhitzung
* Bedienfeld mit visuellem Alarm
* Sammelalarm und Start / Stopp auf Klemmenleiste
* Digitaler PID – Temperaturregler mit Soll- und Istwertanzeige und konfigurierbaren Alarmrelais
* PT-100, 3-Leiter aus Edelstahl

Optionals

* Senza Ruote
* Versione con regolazione della portata su due utilizzi indipendenti (3M+2V)
* Set point da remoto e ritrasmissione 0/4..20mA – 0-10V
* Comunicazione seriale 485 Modbus RTU, Profibus, Device Net, etc.
* Tensioni speciali
* Senza quadro elettrico
* Senza termoregolatore, con comandi caldo/freddo e sonda a morsettiera
* Amperometro
* Allarme acustico o lampeggiante
* Orologio giornaliero/settimanale
* Interruttore generale con funzione anti incendio
* Connettore a pannello per sonda esterna
* Termocoppie Isolate
* Pressostato differenziale
* Raffreddamento con funzione "anti-intasamento" tramite valvola modulante a 3 vie sul fluido di processo
* Valvola ON/OFF pneumatica
* Altre opzioni a richiesta

* Without wheels
* Version with flow control for two independent zones (3M +2 V)
* Remote set point and retransmission 0/4..20mA - 0-10V
* 485 Modbus RTU serial communication, Profibus, Device Net, etc
* Special Voltages
* Without electric control panel
* Without electronic controller, with controls warm / cool and probe to terminal board
* Ammeter
* Audible or flashing alarm
* Daily / weekly clock
* Main switch with anti-fire function
* Connector on front panel for external probe
* Insulated thermocouples
* Differential pressure switch
* Cooling with "anti-clogging" function - modulating 3-way valve on the process fluid
* ON / OFF pneumatic valve
* Other options on request

* Sans roulettes
* Version avec régulation de débit sur deux utilisations indépendantes (3M +2 V)
* Configuration à distance et en retransmission 0/4..20mA - 0-10V
* Communication sérielle 485 Modbus RTU, Profibus, Device Net, etc.
* Tensions spéciales
* Sans armoire électrique
* Sans régulateur électronique, avec contrôle chaud / froid / sonde sur bornier
* Ampèremètre
* Alarme sonore ou clignotant
* Horloge journalier / hebdomadaire
* Interrupteur général avec fontion anti-incendie
* Panneau des connecteurs pour sonde externe
* Thermocouples isolés
* Pressostat différentiel
* Refroidissement avec fonction "anti-encrassement" à travers vanne modulant 3 voies sur le fluide de processus
* Vanne ON / OFF pneumatique
* D'autres options sur demande

* Ohne Laufräder
* Ausführung mit Durchflussregelung für zwei unabhängige Verbraucher (3M+2V)
* Sollwertvorgabe und Istwertrückmeldung 0/4..20mA – 0-10 V
* Serielle Schnittstelle RS485, Modbus RTU, Profibus, Device Net etc.
* Sonderspannungen
* Ohne Elektrik
* Ohne Temperaturregler, Kontakte auf Klemmenleiste
* Ampèremeter
* Akustischer oder visueller Alarm
* Tages- oder Wochenzeitschaltuhr
* Hauptschalter mit Übertemperaturschutz
* Steckverbindung frontseits für Temperaturfühler
* Differenzdruckschalter
* Verkalkungsarme Kühlfunktion mit 3 Wege Stellventil im Prozesskreislauf
* Pneumatische angetriebene Kühlventile
* Weitere Optionen auf Anfrage.

L'azienda si riserva il diritto di apportare modifiche senza preavviso / The company reserves the right to make changes without notice
La société se réserve le droit d'apporter des modifications sans préavis / Technische Änderungen vorbehalten

Optimization

Minimizzazione dei componenti dedicati. Garanzia della base di reperibilità commerciale. Riduzione dei costi di processo.

Minimization of dedicated components. Guarantee of the base of commercial availability. Reduction of process costs.

Minimisation des composants dédiés. Garantie de disponibilité commerciale. Réduction des coûts de processus.

Minimierung von Sonderbauteilen. Garantierte Verfügbarkeit der verwendeten Bauteile. Reduktion der Prozesskosten.

Around You

Flessibilità produttiva. Analisi di fattibilità e sviluppo di ogni progetto sull'applicazione da termoregolare.

Manufacturing flexibility. Feasibility and development of each project application to temperature control.

Flexibilité productive. Analyse de la faisabilité et du développement de chaque projet sur l'application à thermoréguler.

Produktionsflexibilität. Machbarkeitsanalyse und Entwicklung für jedes Temperiergerät.

24/7

Garanzia di qualità e di continuità di produzione non stop. Un'assistenza tecnica competente sempre a vostra disposizione.

Quality assurance and continuous non-stop production. A competent technical support at your service.

Garantie de qualité et de continuité de production non-stop. Assistance technique compétente toujours à votre disposition.

Qualitätszusicherung für eine Nonstop Produktion. Kompetente Unterstützung wird garantiert.

Partnership

In un mercato sempre più globalizzato non essere solo un fornitore ma diventare un partner tecnico con cui condividere la progettazione.

In an increasingly globalized market we want to be a technical partner not only a supplier.

Dans un marché trés globalisé non seulement un fournisseur mais un partenaire technique avec qui partager la conception du projet.

In einem zunehmend globalisierten Markt möchten wir nicht nur Ihr Lieferant, sondern auch technischer Partner sein.

SELLA
intelligent thermodynamics

Sella s.r.l.
Via Cav. V. Tedeschi 9
Zona Industriale P.I.S.
10036 Settimo Torinese (TO)
Italy

T +39 011 8968776 (R.A.)
F +39 011 8000156
W sella-srl.it
Italia - vendite@sella-srl.it
Export - sales@sella-srl.it

SELLA
intelligent thermodynamics

Regolatori di flusso

Flow Regulator
Régulateur de Débit
Durchfluss-Mengenregler

FR

FR Micro

Regolatori di flusso

Flow Regulator
Régulateur de Débit
Durchfluss-Mengenregler

I Regolatori di Flusso sono dispositivi semplici e robusti utilizzati per regolare la portata e visualizzare la temperatura di lavoro in vari processi.
Trovano impiego su presse per stampaggio, vasche di calibrazione , linee di estrusione, e molto altro ancora.

The Flow Regulators are simple and robust devices used to adjust the flow rate and display the work temperature in various processes.
The Flow Regulators are employed in injection moulding machines, tanks calibration, extrusion lines, and much more.

Les Régulateurs de Débit sont des dispositifs simples et robustes utilisés pour régler le débit et afficher la température de travail dans les différents processus. Ils sont employés dans les presses à injection, les goulotte de calibrage, les lignes d'extrusion, et d'autres encore.

Die Flowregulatoren sind einfache, robuste Vorrichtungen, die zur Regelung der Durchflussmenge und Anzeige der Arbeitstemperatur in verschiedenen Prozessen dienen. Die FR werden eingesetzt an Spritz- und Druckgießmaschinen, Kalibrierbädern, Extrusionslinien und in vielen anderen Bereichen.

FR

Il regolatore di flusso modello FR da oltre 30 anni continua ad essere un accessorio affidabile.
E' un componente flessibile e configurabile.

Componibile e personalizzabile da 1 a 24 zone, temperatura MAX 80°C o pressione MAX 7 bar.
Adatto per la visualizzazione di portate da 2 a 45l/min.

The FR model, after 30 years of updates, continues to be a reliable accessory.
It's a flexible and configurable component.

Modular and customizable from 1 to 24 zones, temperature 80°C MAX or pressure 7 bar MAX.
Suitable for the display of flow rates from 2 to 45l/min.

Depuis plus de 30 ans, le régulateur de débit modèle FR est un accessoire fiable.
C 'est une composante flexible et configurable.

Composable et personnalisable de 1 à 24 zones, température 80°C MAXI ou pression à 7 bars MAXI.
Adapté à l'affichage d'un débit de 2 à 45l/min

Der Flow Regulator ist nach 30 Jahren und diversen Updates noch immer eine zuverlässige, flexible und konfigurierbare Einheit.

Modular und anpassbar mit 1 – 24 Kreisen, Temperatur 80°C oder max. 7 bar Druck. Geeignet für die Anzeige von Wasserfließmengen 2 – 45l/min.

FR Micro

Il regolatore di flusso compatto, solo in versione RMT, fornibile da 1 a 16 zone.
La soluzione ideale per presse di piccola taglia (sino a 1000kN).
Adatto per la misurazione di piccole portate fino a 8l/min.
Temperatura MAX 100°C., pressione MAX 10 bar (vedi tabella).
Con il modello a 4 zone si ha un dispositivo affidabile in 200mm. di larghezza.

The compact flow regulator, only RMT version, available from 1 to 16 zones.
The ideal solution for small presses (up to 1000kN).
Suitable for measuring small flow rates up to 8l/min.
Temperature 100°C MAX, pressure 10 bar MAX (see table).
The 4 zones model is a reliable device just 200mm wide.

Régulateur de débit compact, il existe seulement en version RMT, disponible de 1 à 16 zones.
La solution idéale pour les presses de petite taille (jusqu'à 1000kN).
Il convient pour le mesurage de petits débits jusqu'à 8l/min.
Température MAXI 100 °C, pression MAXI 10 bar (voir tableau).
Avec le modèle à 4 zones vous aurez un dispositif fiable en seulement 200mm de largeur.

Der kompakte Durchflussmengenregler ist lieferbar mit 1 – 16 Kreisen (nur in Ausführung RMT).
Ideal für kleine Pressen (bis 1000 kN).
Geeignet für geringe Durchflussmengen bis 8l/min, Temperatur 100°C,10 bar Druck max. (siehe Tabelle).
Der Vierkreiser ist nur 200 mm breit.

TUBO METRICO
Calibration tube
Tube gradue
Messröhre

TYPE: E (standard)

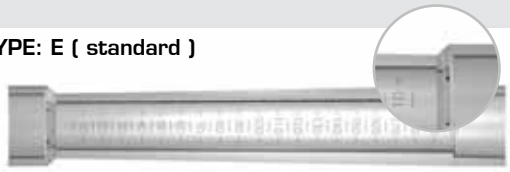

EN Polyamide - EP Polycarbonate

TYPE: A (optional)

AN Polyamide - AP Polycarbonate

GALLEGGIANTI
Floats
Flotteurs
Schwimmer

	Type: 1	Type: 2	Type: PVC	Type: 1	Type: 2	Type: 3
	brass std	ptfe opt	pvc opt	brass opt	ptfe opt	brass opt
200	725	370	150	-	-	-
180	665	345	140	1970	960	2750
150	575	300	125	1550	780	2460
125	510	260	110	1270	650	2180
100	440	225	100	1030	520	1890
75	375	190	85	790	400	1590
50	305	150	70	580	290	1270
25	235	115	60	360	180	930
10	190 l/h	95 l/h	50 l/h	240 l/h	115 l/h	730 l/h

RACCORDI
Threaded connections
Raccord de réduction
Gewindeanschlüsse

Ø		
1/8" G	brass	optional
1/4" G	brass	optional
3/8" G	brass	optional
1/2" G	brass	optional

TEMPERATURA
Temperature
Température
Temperatur

C° standard

F° optional

PORTAGOMMA
Hose fittings
Raccords pour flexibles
Schlauchtüllen

Ø		
9	brass	optional
13,5	plastic	**standard**
15	brass	optional
20	brass	optional

*brass / ottone / laiton / Messing

**plastic / plastica / plastique / Kunststoff instead of plastische

TUBO METRICO
Calibration tube
Tube gradue
Messröhre

EN Polyamide

GALLEGGIANTI
Floats
Flotteurs
Schwimmer

	Type: A	Type: B	Type:C	Type: D
	brass std	steel/inox opt	ptfe opt	pvc opt
8	480	240	120	60
7	420	210	105	52
6	360	180	90	45
5	300	150	75	37
4	240	120	60	30
3	180	90	45	22
2	120	60	30	-
1	60	30	-	-
0	0 l/h	0 l/h	0 l/h	0 l/h

PORTAGOMMA
Hose fittings
Raccords pour flexibles
Schlauchtüllen

Ø 12mm

TEMPERATURA
Temperature
Température
Temperatur

° Celsius

LIMITS
Limits
Limites
Grenzen

Pmax	Tmax
bar	°C
4	100
6	80
8	60
10	40

FR “C”

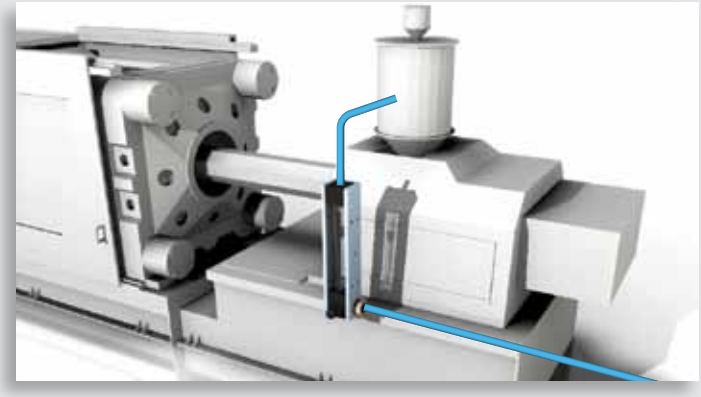

Controllo di flusso, da installare a monte dell’applicazione.

Contrôle du flux, à installer en haut de l’application.

Flow control, to be installed upstream of the application

Durchflusskontrolle zur Montage im Prozessvorlauf.

FR “RT”

Controllo di flusso e temperatura, da installare a valle dell’applicazione.

Contrôle du flux et de la température, à installer en bas de l’application.

Flow and temperature control, to be installed downstream of the application.

Durchfluss- und Temperaturkontrolle zur Montage im Prozessrücklauf.

FR “RMT”

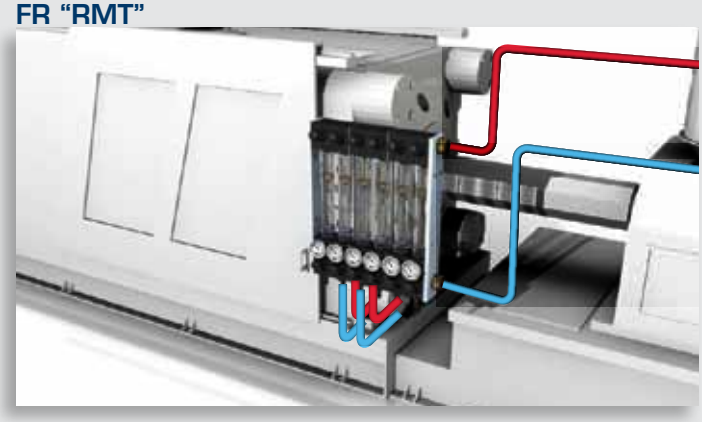

Controllo di flusso e temperatura più distributore, con porta gomma rivolti verso il basso.

Contrôle du flux, de la température et distributeur, avec raccord de tubes vers le bas.

Flow and temperature control plus distributor, with back hoses facing down.

Durchfluss- und Temperaturkontrolle plus Verteiler mit rückseitigen, nach unten gerichteten Schlauchtüllen.

FR “RWT”

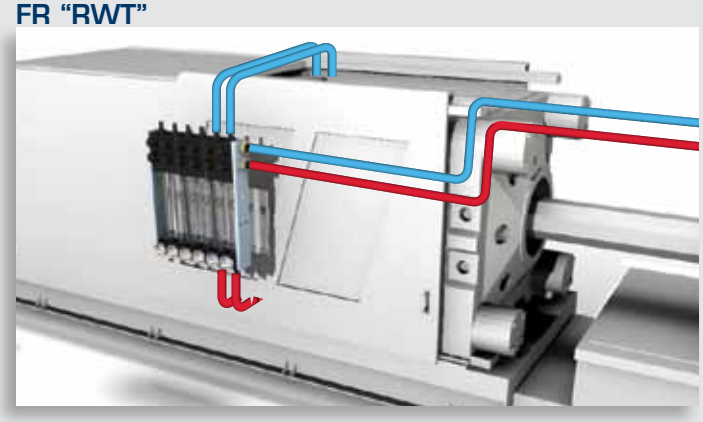

Controllo di flusso e temperatura più distributore, con porta gomma rivolti verso l’alto.

Contrôle du flux, de la température et distributeur de température, avec raccord de tubes vers le haut.

Flow and temperature control plus distributor, with hoses facing up.

Durchfluss- und Temperaturkontrolle plus Verteiler mit nach oben gerichteten Schlauchtüllen.

L’azienda si riserva il diritto di apportare modifiche senza preavviso / The company reserves the right to make changes without notice
La société se réserve le droit d’apporter des modifications sans préavis / Technische Änderungen vorbehalten

Optimization

Minimizzazione dei componenti dedicati. Garanzia della base di reperibilità commerciale. Riduzione dei costi di processo.

Minimization of dedicated components. Guarantee of the base of commercial availability. Reduction of process costs.

Minimisation des composants dédiés. Garantie de disponibilité commerciale. Réduction des coûts de processus.

Minimierung von Sonderbauteilen. Garantierte Verfügbarkeit der verwendeten Bauteile. Reduktion der Prozesskosten.

Around You

Flessibilità produttiva. Analisi di fattibilità e sviluppo di ogni progetto sull’applicazione da termoregolare.

Manufacturing flexibility. Feasibility and development of each project application to temperature control.

Flexibilité productive. Analyse de la faisabilité et du développement de chaque projet sur l’application à thermoréguler.

Produktionsflexibilität. Machbarkeitsanalyse und Entwicklung für jedes Temperiergerät.

24/7

Garanzia di qualità e di continuità di produzione non stop. Un’assistenza tecnica competente sempre a vostra disposizione.

Quality assurance and continuous non-stop production. A competent technical support at your service.

Garantie de qualité et de continuité de production non-stop. Assistance technique compétente toujours à votre disposition.

Qualitätszusicherung für eine Nonstop Produktion. Kompetente Unterstützung wird garantiert.

Partnership

In un mercato sempre più globalizzato non essere solo un fornitore ma diventare un partner tecnico con cui condividere la progettazione.

In an increasingly globalized market we want to be a technical partner not only a supplier.

Dans un marché trés globalisé non seulement un fournisseur mais un partenaire technique avec qui partager la conception du projet.

In einem zunehmend globalisierten Markt möchten wir nicht nur Ihr Lieferant, sondern auch technischer Partner sein.

SELLA
intelligent thermodynamics

Sella s.r.l.
Via Cav. V. Tedeschi 9
Zona Industriale P.I.S.
10036 Settimo Torinese (TO)
Italy

T +39 011 8968776 (R.A.)
F +39 011 8000156
W sella-srl.it
Italia - vendite@sella-srl.it
Export - sales@sella-srl.it

SELLA
intelligent thermodynamics

Griglie e Magneti

Grids and Magnets
Grilles magnétiques
Magnetabscheider

I nostri Magneti sono dispositivi sviluppati in vari formati e sono utilizzati per la separazione di impurità metalliche dalla materia prima.

Our Magnets are developed in various sizes and are used for the separation of metallic impurities from the raw material.

Nos aimants sont des dispositifs développés dans des tailles différentes et sont utilisés pour séparer les impuretés métalliques de la matière première.

Unsere Magnete werden in unterschiedlichen Abmessungen geliefert und dienen zur Metallseparation aus dem Kunststoffgranulat.

MAGNETIC GRID

Le Griglie sono costruite con nuclei in ferrite, sono progettate per essere installate direttamente nella tramoggia e non necessitano di lavorazioni meccaniche per il montaggio.
Prodotte in formato tondo, quadrato e rettangolare, a richiesta in tutte le dimensioni.
Anche versioni custom "multipiano".

Grids are built with ferrite cores, are designed to be installed directly into the hopper and do not require machining for assembly.
Produced in round, square and rectangular shape, on request in all sizes.
Even custom versions with multiple layers.

Les grilles sont construites avec des noyaux de ferrite, et conçues pour être installées directement dans la trémie et ne nécessitent pas d'usinage mécanique pour l'assemblage.
Elles sont produites en format ronde, carré et rectangulaire, selon demande du client, dans toutes les tailles.
Possibles versions personnalisées "multi étage".

Magnetgitter besitzen Ferritkerne und werden direkt in den Maschinentrichter eingelegt. Montageaufwand ist nicht erforderlich.
Erhältlich in runder, quadratischer oder rechteckiger Form in allen Abmessungen.
Auch mehrlagige Versionen möglich.

MAGNETIC BOX

I Magneti a Cassetto sono dispositivi robusti, vengono installati a valle della tramoggia e consentono l'applicazione di caricatori di granuli, apparecchi di colorazione e/o essicazione.
I nuclei sono in ferrite e la struttura base viene prodotta in due modelli con o senza paratia mobile.

Il modello con paratia permette una semplice e periodica pulizia del magnete.

The Magnetic Boxes are robust devices to be installed downstream of the hopper and allow the application of hopper loaders, colouring or drying equipment.
The cores are made from ferrite and they are available in two models: with or without a movable partition.

The model with movable partition allows a simple and periodic cleaning of the magnet.

Les tiroirs magnétique sont des dispositifs robustes, installés en aval du trémie et ils permettent l'application de chargeurs de granulés et d'appareils pour la coloration et / ou le séchage. Les noyaux sont en ferrite et la structure de base est réalisée en deux modèles, avec ou sans une trappe coulissante.
Le modèle avec trappe coulissante permet un nettoyage simple et périodique de aimant.

Die Magnet Boxen sind robuste Bauteile, auf welche Materialfördergeräte, Einfärb- oder Trocknungsaggregate montiert werden können.

Die Ausführung mit Absperrschieber erlaubt eine einfache und periodische Reinigung der Magnete.

Magnet Grid

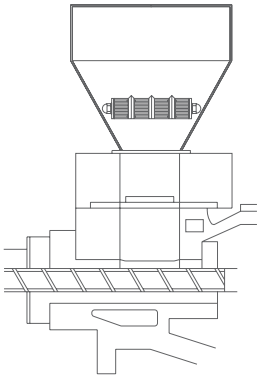

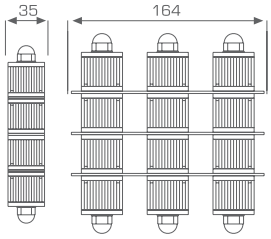

Tipo PMQO per tramogge quadre
Type PMQO for use with square hopper
Type PMQO pour trémies carrées
Type PMQO für quadratische Trichter

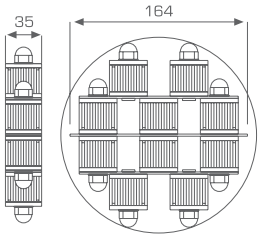

Tipo PMTO per tramogge coniche tonde
Type PMTO for use with conical hopper
Type PMTO pour trémies coniques rondes
Type PMTO für konische Trichter

Formato standard fino a 500mm.

Standard sizes up to 500mm.

Taille standard jusqu'à 500mm.

Standardgrößen bis 500 mm.

Magnetic Box

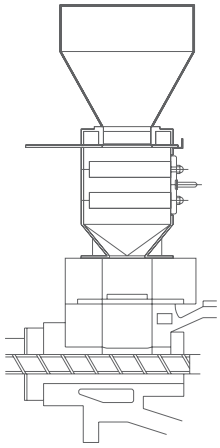

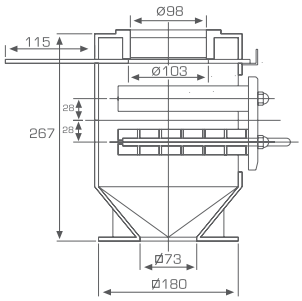

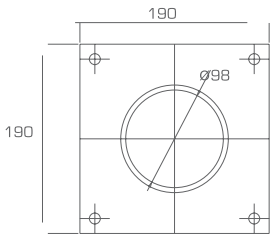

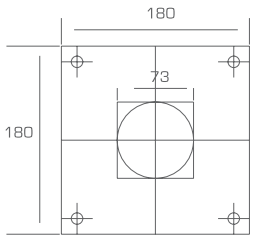

Tipo 111 senza paratia mobile
Type 111 without slide gate
Type 111 sans trappe coulissante
Type 111 ohne Absperrschieber

Tipo 110 con paratia mobile
Type 110 with slide gate
Type 110 avec trappe coulissante
Type 110 mit Absperrschieber

Disponibili a richiesta versioni speciali.

Special versions available on request.

Des versions spéciales sont disponibles sur demande.

Sondergrößen auf Anfrage.

L'azienda si riserva il diritto di apportare modifiche senza preaviso / The company reserves the right to make changes without notice
La société se réserve le droit d'apporter des modifications sans préavis / Technische Änderungen vorbehalten

Optimization

Minimizzazione dei componenti dedicati. Garanzia della base di reperibilità commerciale. Riduzione dei costi di processo.

Minimization of dedicated components. Guarantee of the base of commercial availability. Reduction of process costs.

Minimisation des composants dédiés. Garantie de disponibilité commerciale. Réduction des coûts de processus.

Minimierung von Sonderbauteilen. Garantierte Verfügbarkeit der verwendeten Bauteile. Reduktion der Prozesskosten.

Around You

Flessibilità produttiva. Analisi di fattibilità e sviluppo di ogni progetto sull'applicazione da termoregolare.

Manufacturing flexibility. Feasibility and development of each project application to temperature control.

Flexibilité productive. Analyse de la faisabilité et du développement de chaque projet sur l'application à thermoréguler.

Produktionsflexibilität. Machbarkeitsanalyse und Entwicklung für jedes Temperiergerät.

24/7

Garanzia di qualità e di continuità di produzione non stop. Un'assistenza tecnica competente sempre a vostra disposizione.

Quality assurance and continuous non-stop production. A competent technical support at your service.

Garantie de qualité et de continuité de production non-stop. Assistance technique compétente toujours à votre disposition.

Qualitätszusicherung für eine Nonstop Produktion. Kompetente Unterstützung wird garantiert.

Partnership

In un mercato sempre più globalizzato non essere solo un fornitore ma diventare un partner tecnico con cui condividere la progettazione.

In an increasingly globalized market we want to be a technical partner not only a supplier.

Dans un marché trés globalisé non seulement un fournisseur mais un partenaire technique avec qui partager la conception du projet.

In einem zunehmend globalisierten Markt möchten wir nicht nur Ihr Lieferant, sondern auch technischer Partner sein.

SELLA
intelligent thermodynamics

Sella s.r.l.
Via Cav. V. Tedeschi 9
Zona Industriale P.I.S.
10036 Settimo Torinese (TO)
Italy

T +39 011 8968776 (R.A.)
F +39 011 8000156
W sella-srl.it
Italia - vendite@sella-srl.it
Export - sales@sella-srl.it

SELLA
intelligent thermodynamics

Prodotti su misura

Custom Made
Solutions adaptées
Sonderlösungen

Multizone

Steam/Oil

Open Skid

FR + Special Magnets

Soluzioni Speciali

Special solutions
Solutions spéciales
Speziallösungen

Il nostro punto di forza nasce dalla grande flessibilità ed esperienza nella progettazione e produzione di sistemi dedicati alla termoregolazione di processi speciali (acqua fino a 180°C, olio fino a 320°C).

Macchine che trovano facile impiego in tutte quelle applicazioni del settore industria dove i sistemi standard non sono sufficienti per garantire prestazioni e risultati di alto livello.

Our strength comes from the great flexibility and experience in the design and manufacture of systems for the temperature control of special processes (water up to 180°C, oil up to 320°C).

Machines that are easy to use in all applications within the industrial sector where standard systems are not sufficient to guarantee performance and high level results..

Notre atout : une grande expérience et flexibilité dans la conception et la fabrication des systèmes pour la thermorégulation des applications spéciales (eau jusqu'à 180°C, huile jusqu'à 320°C).

Machines faciles à utiliser dans toutes les applications du secteur industriel où les systèmes standards ne sont pas suffisants pour garantir des performances et des résultats de haut niveau.

Unsere Stärke ist die große Flexibilität und Erfahrung in der Konstruktion und Herstellung von Temperiergeräten für spezielle Anwendungen (Wasser bis 180°C, Öl bis 320°C).

Geräte, die sich allen Anwendungen im industriellen Bereich anpassen, wo Standardgeräte keine ausreichende Leistung garantieren.

Multizone

Le versioni multizona sono progettate per essere perfettamente integrate nelle linee di produzione, per ridurre al minimo l'attività di installazione (idraulica ed elettrica) ed i tempi di messa in opera.

Disponibili con strutture verticali, orizzontali, multipiano, etc.

The multi-zone versions are designed to be perfectly integrated in the production lines, to minimize the installation activity (hydraulic and electric) and to reduce installation time.

Available in vertical, horizontal, multi-level version, etc.

Les versions multi-zone sont conçues pour être parfaitement intégrées dans les lignes de production, afin de minimiser l'activité d'installation (hydrauliques et électriques) et de mise en oeuvre.

Disponibles avec structures verticales, horizontales, à plusieurs étages, etc.

Mehrkreissysteme lassen sich in Produktionsanlagen integrieren. Es reduzieren sich Installationsaufwand (hydraulisch und elektrisch) sowie Montagezeit.

Lieferbar in vertikaler, horizontaler und mehrstöckiger Ausführung.

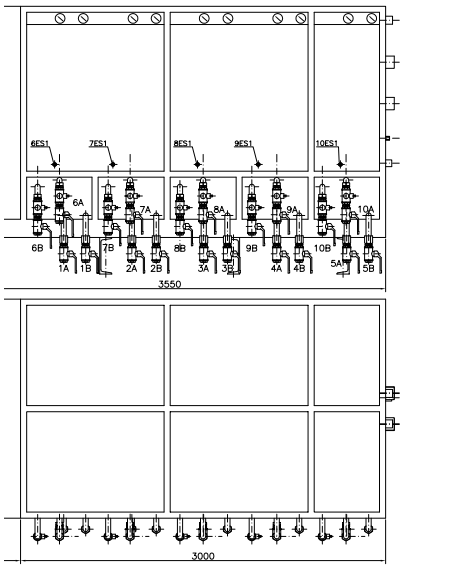

LAYOUT

MOD. A10

SELLA
Intelligent thermodynamics
Tel +39 011 8968776 Fax +39 011 80001156
www.sella-srl.it tecnico@sella-srl.it

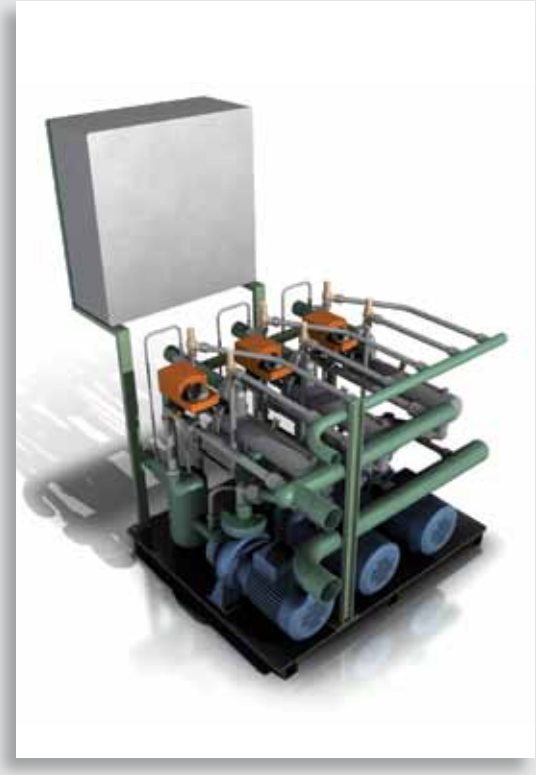

Open Skid

I sistemi open skid sono principalmente destinati ad impianti del settore chimico.
Avendo dimensioni notevoli, sono sviluppati per avere una minimizzazione della componentistica e una facile accessibilità per la manutenzione.

Esecuzioni speciali completamente in inox.

The open-skid systems are primarily intended for installations in the chemical sector.
Having considerable dimensions, these units are developed to have a minimization of the components and an easy accessibility for maintenance.

Special versions in full stainless steel.

Les systèmes open skid sont destinés principalement à des installations du secteur chimique.
Ayant des dimensions considérables, ils sont conçus pour avoir une minimisation des composants et une accessibilité facile pour l'entretien.

Exécutions spéciales complètement en inox.

Die Systeme offener Bauart sind vornehmlich für die chemische Industrie gedacht.
Diese Geräte mit größeren Abmessungen besitzen weniger Komponenten und sind leicht für Servicezwecke zugänglich.

Sonderausführungen komplett in Edelstahl.

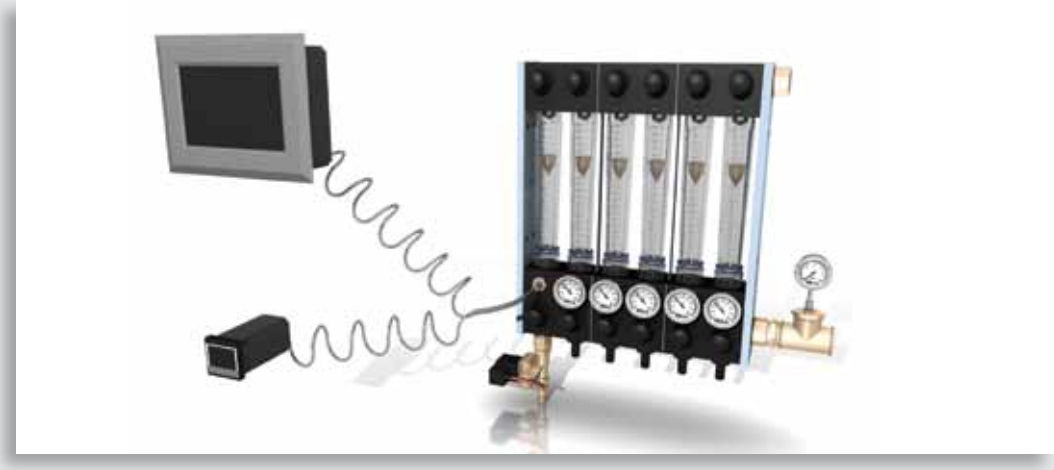

FR + Special Magnets

I regolatori di flusso e le griglie magnetiche, come tutta la nostra gamma di produzione, vengono adattati alle esigenze dei clienti e sviluppati a richiesta con dimensioni e opzioni differenti.

Griglie magnetiche multipiano con sfasamento per una migliore filtrazione.

Flow regulators and magnetic grids, as our entire product range, can be adapted to customer needs and developed on request with different sizes and options.

Magnetic grids with multi-phase shift for better filtration..

Les régulateurs de débit et les grilles magnétiques, comme le reste de notre gamme de produits, sont adaptés aux besoins des clients et développés selon demande avec différentes tailles et options.

Grilles magnétiques à plusieurs étages décalés pour une meilleure filtration.

Flow–Regulatoren und Magnetgitter werden, wie unser gesamtes Programm, in verschiedenen Abmessungen und Optionen den Kundenanforderungen gerecht.

Magnetgitter in mehrlagiger Ausführung für bessere Filtration.

Steam/Oil

Nell'ottica del risparmio energetico progettiamo, per le grandi industrie che possiedono centrali termiche, sistemi di termoregolazione che utilizzano vapore, acqua surriscaldata o olio come fonte di calore.
Sistemi destinati a gestire in maniera precisa e dinamica i processi finali di produzione.
Disponibili in versioni standard o multizona. Sistemi ibridi con riscaldamento tradizionale e vapore/olio.

Regarding to energy saving technologies, we design for large industries that have central heating, temperature control systems that use steam, hot water or oil as a heat source.
Systems designed to manage, in a precise and dynamic processes final production.
Available in standard or multi-zone. Hybrid systems with conventional heating and steam/oil.

Afin d'économiser de l'énergie, nous concevons pour les grandes industries qui ont des centrales thermiques, des systèmes de thermorégulation qui utilisent la vapeur, l'eau réchauffé ou l'huile comme source de chaleur.
Les systèmes sont conçus pour gérer de façon précise et dynamique le processus final de production.
Disponibles en versions standard et multizone. Systèmes hybrides avec chauffage conventionnel et vapeur/huile.

Bezüglich Energieeinsparung konzipieren wir für Firmen, die zentrale Heizsysteme besitzen, Temperiergeräte die mit Dampf, Heißwasser oder Öl beheizt werden.

Lieferbar als Standard- oder Mehrkreisgeräte. Hybridsysteme mit konventioneller und Dampf/Öl – Beheizung.

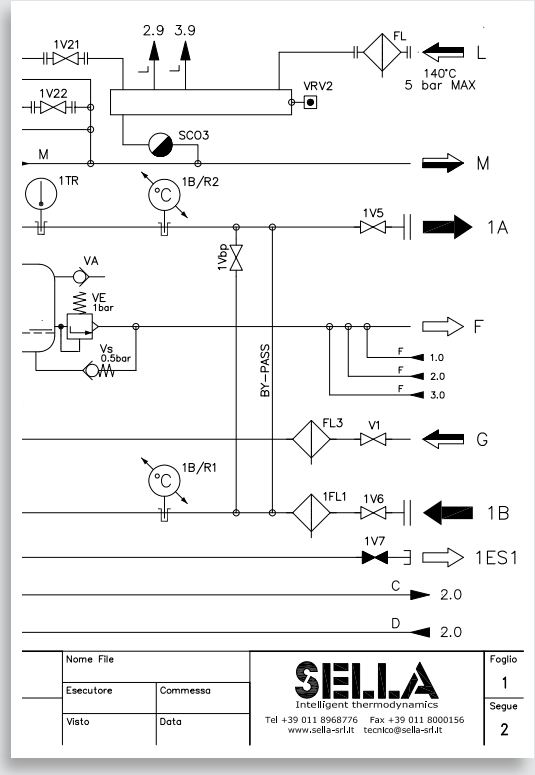

Accessori e Strutture

Accessories and Facilities
Accessoires et équipements
Zubehör und Ausstattung

L'azienda si riserva il diritto di apportare modifiche senza preavviso / The company reserves the right to make changes without notice
La société se réserve le droit d'apporter des modifications sans préavis / Technische Änderungen vorbehalten

Collettori di distribuzione
Distribution manifolds
Collecteurs de distribution
Verteilerblöcke

Telai di supporto in inox
Stainless steel frames
Cadres de soutien en inox
Gestelle in Edelstahl

Vasche di raccolta
Collection pans
Réservoirs de collecte
Auffangwannen

Sistemi di pompaggio
Pumping systems
Systèmes de pompage
Pumpensysteme

Optimization

Minimizzazione dei componenti dedicati. Garanzia della base di reperibilità commerciale. Riduzione dei costi di processo.

Minimization of dedicated components. Guarantee of the base of commercial availability. Reduction of process costs.

Minimisation des composants dédiés. Garantie de disponibilité commerciale. Réduction des coûts de processus.

Minimierung von Sonderbauteilen. Garantierte Verfügbarkeit der verwendeten Bauteile. Reduktion der Prozesskosten.

Around You

Flessibilità produttiva. Analisi di fattibilità e sviluppo di ogni progetto sull'applicazione da termoregolare.

Manufacturing flexibility. Feasibility and development of each project application to temperature control.

Flexibilité productive. Analyse de la faisabilité et du développement de chaque projet sur l'application à thermoréguler.

Produktionsflexibilität. Machbarkeitsanalyse und Entwicklung für jedes Temperiergerät.

24/7

Garanzia di qualità e di continuità di produzione non stop. Un'assistenza tecnica competente sempre a vostra disposizione.

Quality assurance and continuous non-stop production. A competent technical support at your service.

Garantie de qualité et de continuité de production non-stop. Assistance technique compétente toujours à votre disposition.

Qualitätszusicherung für eine Nonstop Produktion. Kompetente Unterstützung wird garantiert.

Partnership

In un mercato sempre più globalizzato non essere solo un fornitore ma diventare un partner tecnico con cui condividere la progettazione.

In an increasingly globalized market we want to be a technical partner not only a supplier.

Dans un marché trés globalisé non seulement un fournisseur mais un partenaire technique avec qui partager la conception du projet.

In einem zunehmend globalisierten Markt möchten wir nicht nur Ihr Lieferant, sondern auch technischer Partner sein.

SELLA
intelligent thermodynamics

Sella s.r.l.
Via Cav. V. Tedeschi 9
Zona Industriale P.I.S.
10036 Settimo Torinese (TO)
Italy

T +39 011 8968776 (R.A.)
F +39 011 8000156
W sella-srl.it
Italia - vendite@sella-srl.it
Export - sales@sella-srl.it